Monteringsanvisning

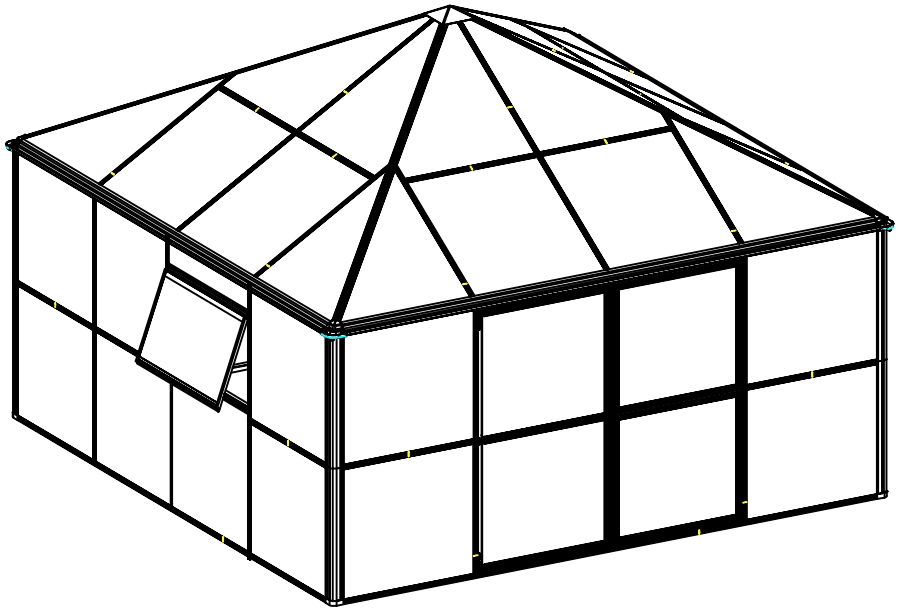

Modell: 400802/GT8404
Mål(LxWxH):415x415x309cm

Viktig: Dette er et hobbydrivhus, det vil ikke være 100% tett fra ytre påvirkninger som regn og snø.

Pass på å plassere drivhuset der det er minst påvirket av vind

Innhold

1. Monteringstips .....Side 1
2. Produktegenskaper .....Side 1 - 2
3. Deleoversikt .....Side 3 - 6
4. Montering av dør .....Side 7 - 9
5. Montering av Takluke .....Side 10 - 11
6. Montering av sokkel .....Side 12-13
7. Montering av rammeverk, glass og polycarbonat .....Side 14 - 31

Montering og vedlikeholdsrå d

1. For sikkerhets skyld anbefaler vi pådet sterkeste at produktet blir montert av minst to personer.
2. Noen deler har skarpe kanter. Vær forsiktig når du håndterer komponenter. Bruk alltid hansker, sko og vernebriller under montering. Vi anbefaler å bruke sugekopp ved håndtering og montering av glass(medfølger ikke).
3. IKKE klatre eller ståpå taket, tunge gjenstander skal ikke lene seg mot drivhuset.
4. Hold tak og takrenne ren for snø, skitt og blader. Store mengder snø påtaket kan skade produktet, og gjøre det utrygt å stå under eller i nærheten.
5. Når produktet trenger rengjøring, bruk et mildt oppvaskmiddel og skyll med kaldt rent vann. Ikke bruk aceton, rengjøringsmiddel eller andre spesielle vaskemidler for å rengjøre panelene.

Vedlagt verktøy:

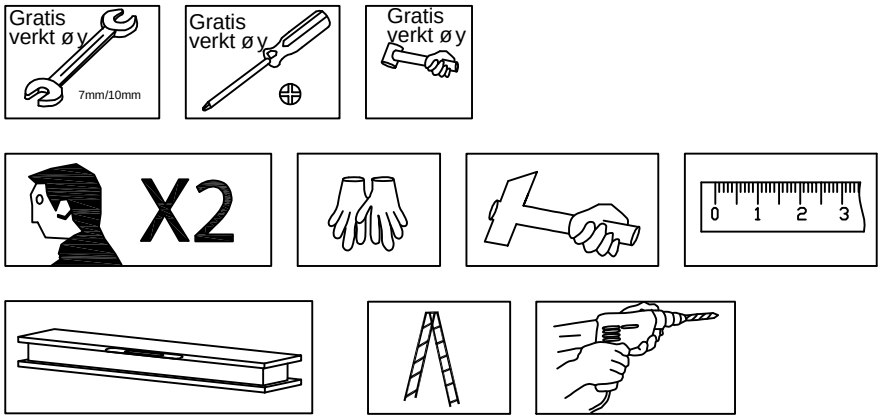

Funksjoner og egenskaper:

1. Sammenlignet med tradisjonelle veksthus kommer dette huset med mange spennende produktegenskaper og vesentlige forbedringer. Ekstra solide firkantrørformede aluminiums profiler gjør huset godt egnet til å tåle ytre påvirkninger som regn, vind og snø.

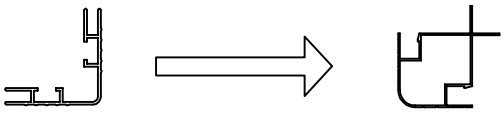

2. Enkel og rask montering.

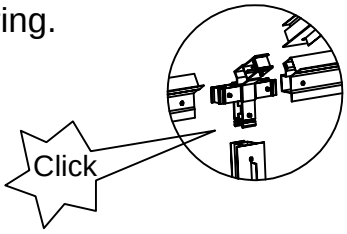

3. Den sterke to-delte takrennen kommer med et integrert nedløp, slik at man kan samle opp regnvann.

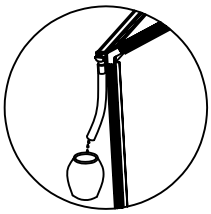

4. Ekspansjonsbolter og braketter for feste i betong er inkludert som standard. Dette for å sikre best mulig forankring av huset.
   Alternativt kan du benytte de medfølgende brakettene for å feste huset til et underlag av tre (treskruer medfølger ikke).

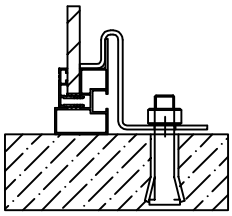

Ekspansjonsbolt
i betong

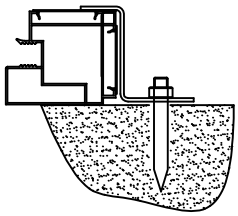

Jordspyd mot plen

5. Manuelle vindushasper er inkludert som standard til ventilasjonsvinduene. Man kan også kjøpe automatiske vinduåpnere som ettermonteres.

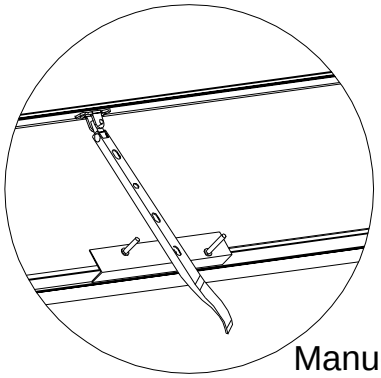

Manuell åpner

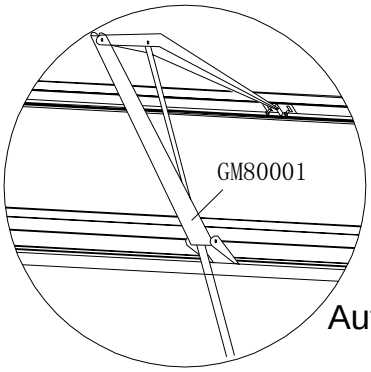

Automatisk åpner

6. Polycarbonatplatene kommer en UV behandlet side. Pass påat du vender siden med hvit plastfilm mot solen (fjern plastfilmen før montering av platene).

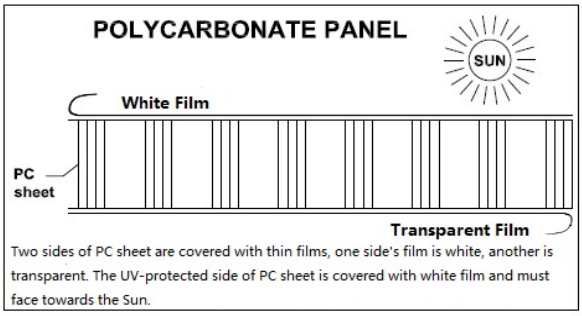

VIKTIG:

Glasslister brukes kun der glass monteres.

400802/GT8404(ALU. BOX NR. 1)

	DEL	NR	ANT
1		L05D	3
2		L07A	2
3		L07A	2
4		L09A	2
5		L09A	2

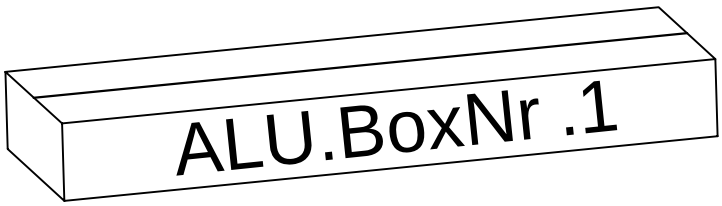

400802/GT8404(ALU. BOX NR. 2)

	DEL	NR	ANT
1		L01A	2
2		L01B	1
		L01C	1
3		L02B	2
4		L02C	2
5		L05B	4
6		L08A	2
7		L08A	2
8		L31	2
9		L31	2
10		L32	1

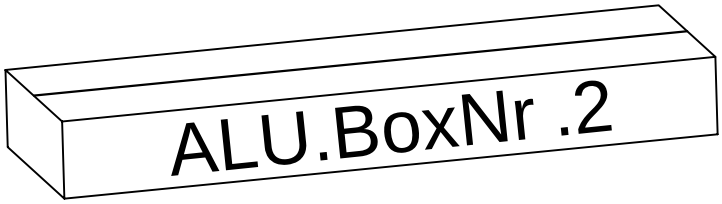

400802/GT8404(ALU. BOX NR. 3)

	DEL	NR	ANT
1		L02A	3
2		L02A	3
3		L02A	3
4		L02F	1
		L02G	1
5		L16A	1
		L16B	1
		L16C	1
		L16D	1
6		L16E	1
		L16F	1
		L16G	1
		L16H	1
7		L17	1
		L18A	2
8		L18B	1
		L18C	1
9		L23A	4
10		L30	4

DEL	NR	ANT
	A01	4
	A03	2
	A04	2
	D07	14
	D77	12
	D129	4
	D159	4
	D160	1
	D170	1
	H63	9
	J92	4
	J93	4
	J95	10
	J137	4
	J138	4

DEL	NR	ANT
	S05 M6X12	321
	S08 M8X60	14
	S26 M5X12	9
	S27 M5X12	36
	S28 M4X10	8
	M02 M4	8
	M03 M6	305
	M06 M8	2
	Z02 Ø4X14D	20
	Z08 M4.2X16	56
	Z17 M4.8X16	18

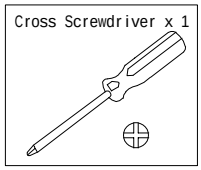

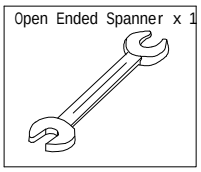

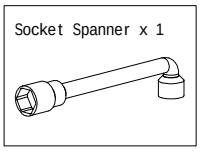

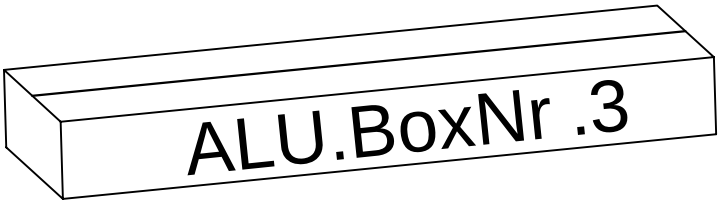

400802/GT8404 (ALU. BOX NR. 4)

	DEL	NR	ANT
1		L02D	4
2		L02E	4
3		L05A	2
		L05E	1
		L05F	1
4		L04A	2
		L10	2
		L15A	2

	DEL	NR	ANT
5		L19A	4
		L20	2
		L21	2
6		L24A	6
7		L24A	6
8		L24A	4
9		L24A	4
10		L22	11

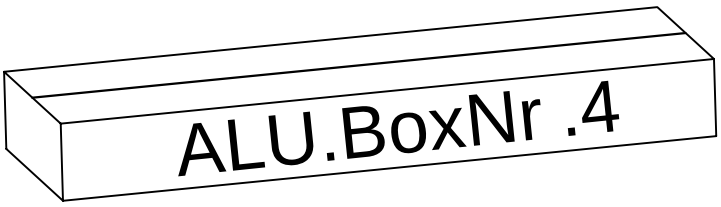

400802/GT8404(PC)

DEL	NR	ANT
◿	Y1	4
◺	Y2	4
◿	Y3	4
◺	Y4	4
□	Y5	8

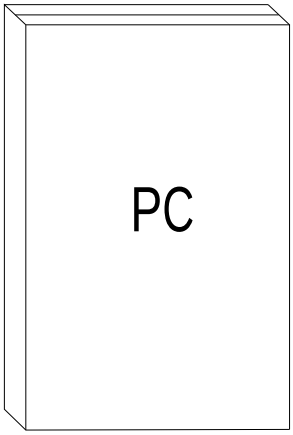

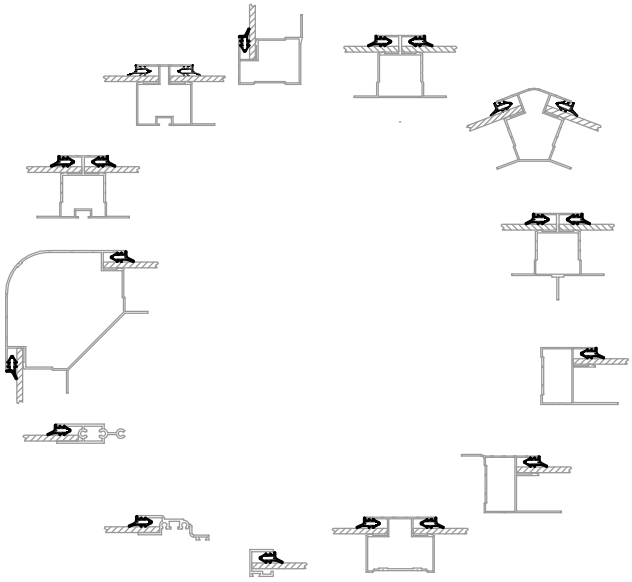

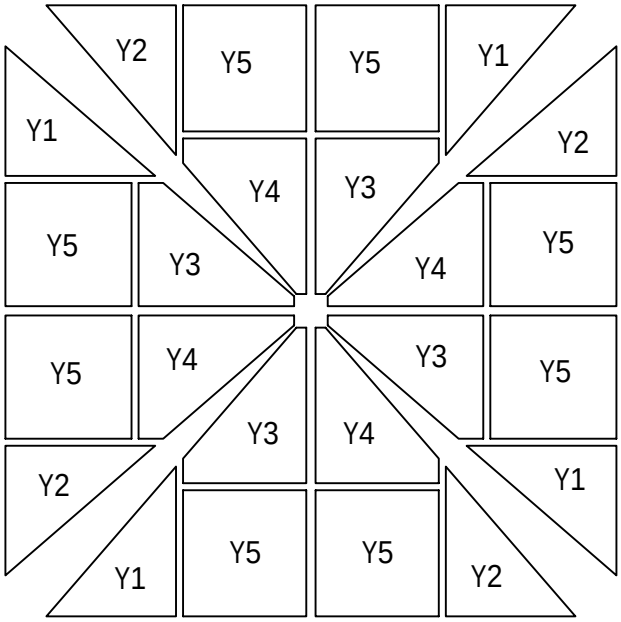

400802/GT8404(Glasskasse)

DEL	NR	ANT
☐	Y6	24
▭	Y7	2
▭	Y8	2
☐	Y9	2
☐	Y10	2
☐	Y11	2

DEL	NR	ANT
⇦	J108	111M

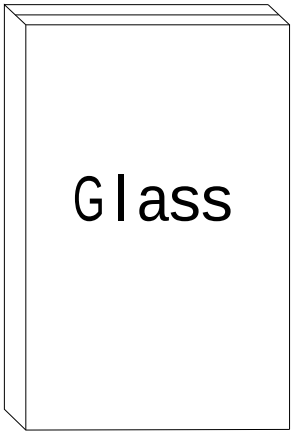

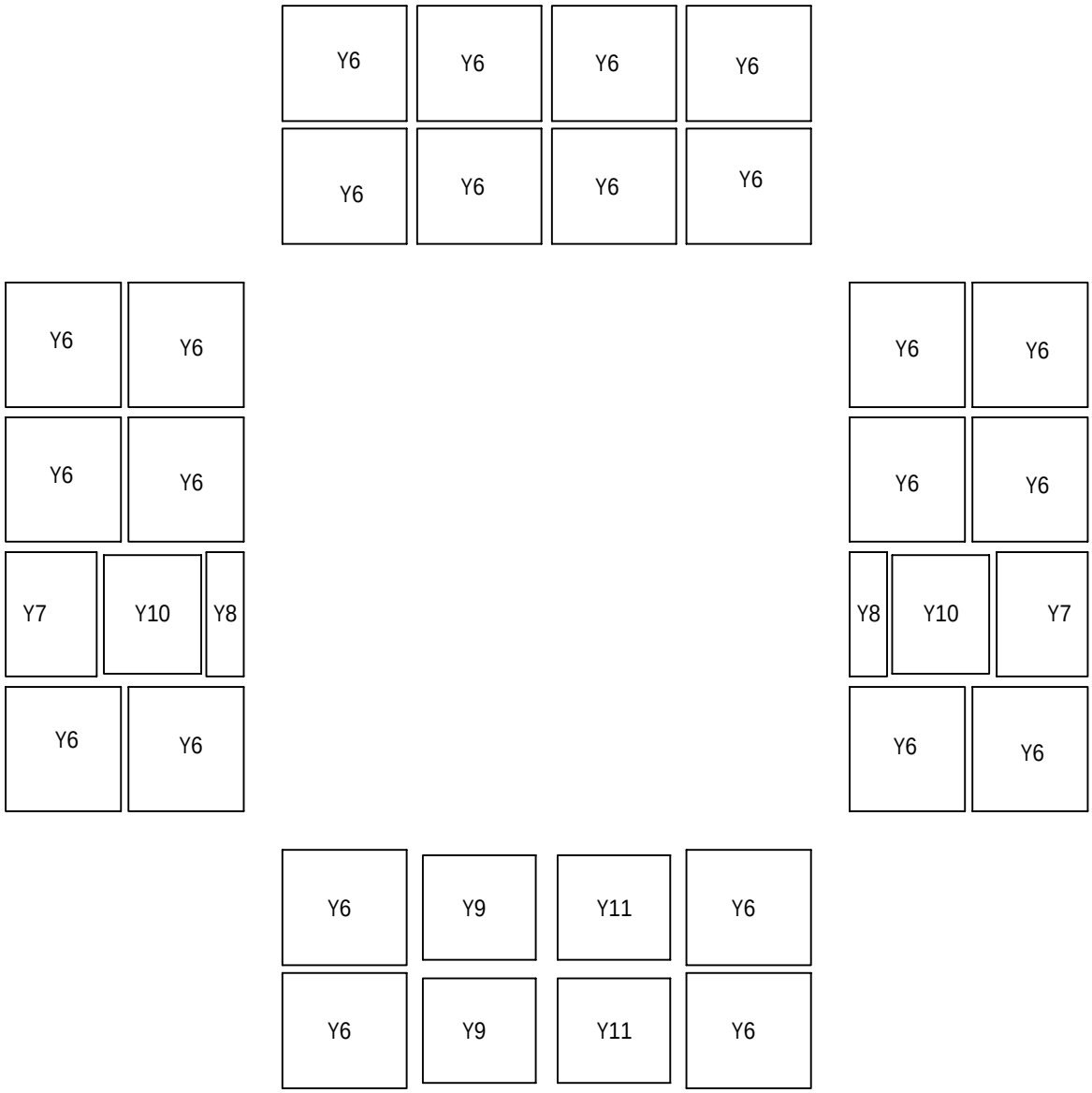

Sidevegg

mm

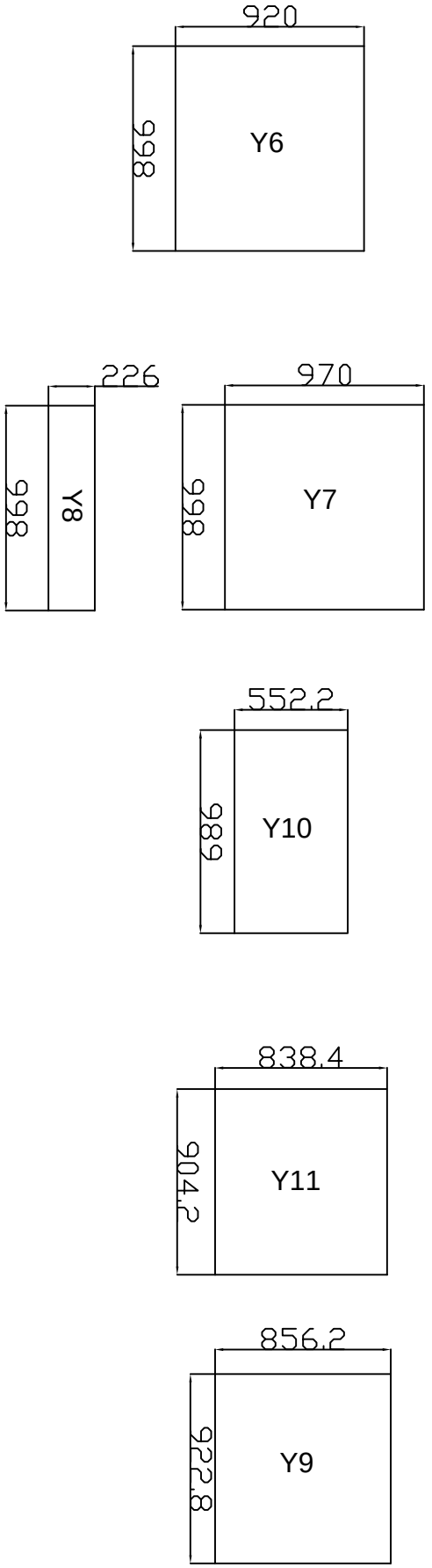

Tak

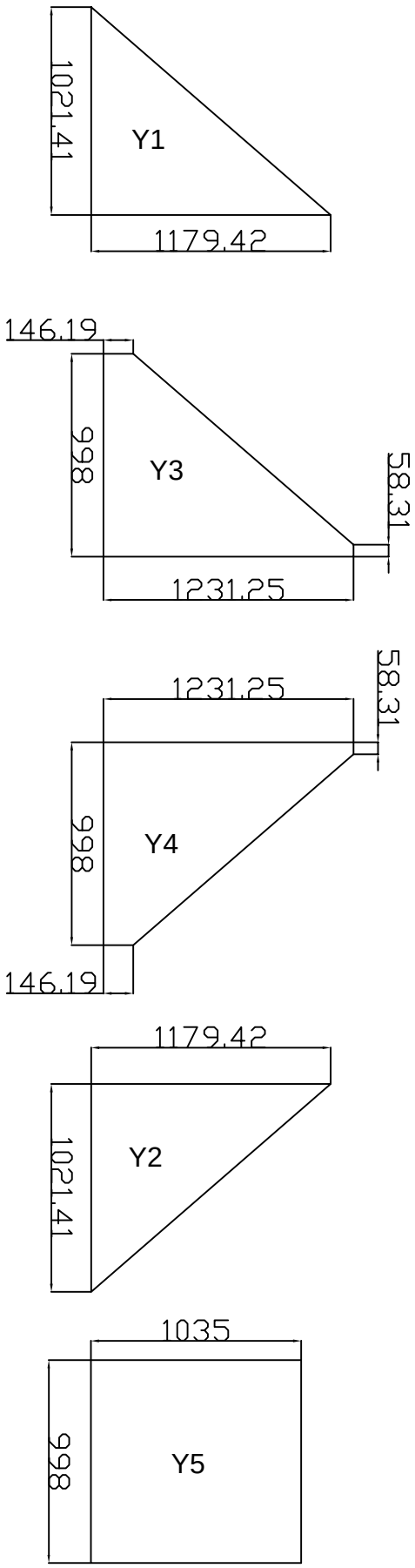

DEL	NR	ANT
	L18C	1
	L17	1
	L16A	1
	L16G	1
	L16H	1
	L23A	2
	D77	4
	S26 / M5X12	5
	S05 / M6X12	3
	M03 / M6	3
	Z08 / M4.2X16	16
	Y9	2

Dør-L Montering

Sett hjørnebrakett D77 i hver ende av profil L16A, L16G, L16H & L18C, og fest dem deretter fast med skruer Z08.
Før festing med skruer, merk dem med en blyant på avstand ca. 20 mm og 30 mm fra hver ende, og sørg for at det ikke er mellomrom mellom hver profil.

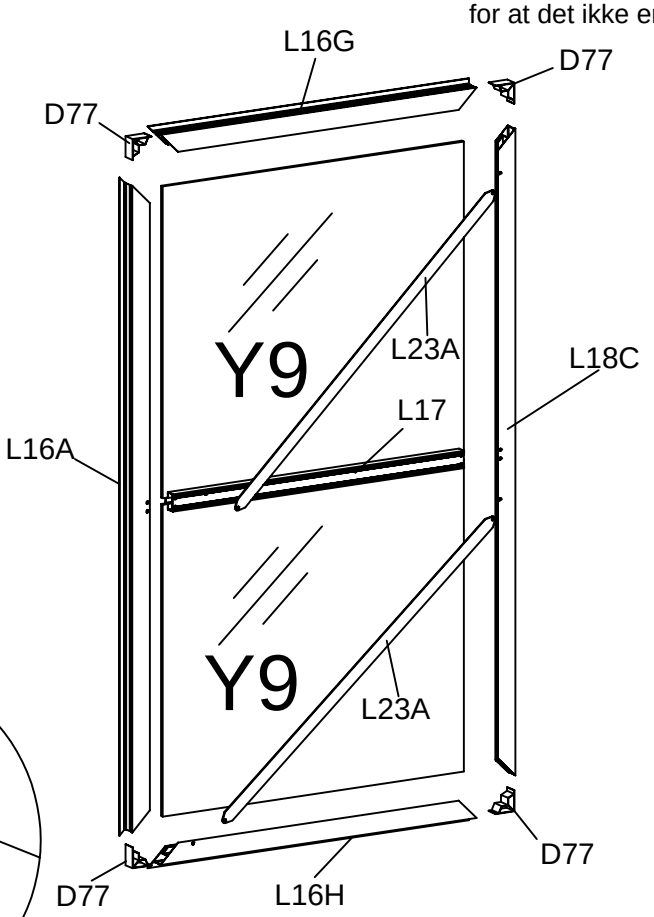

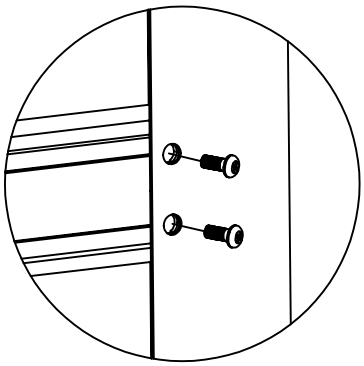

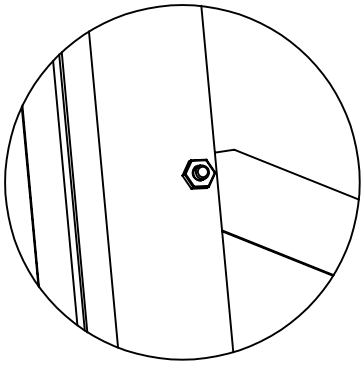

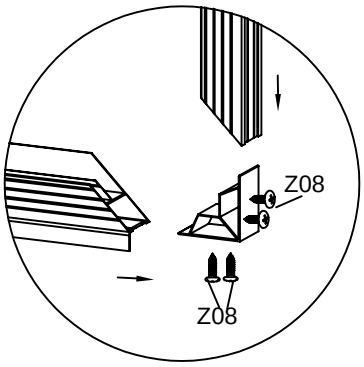

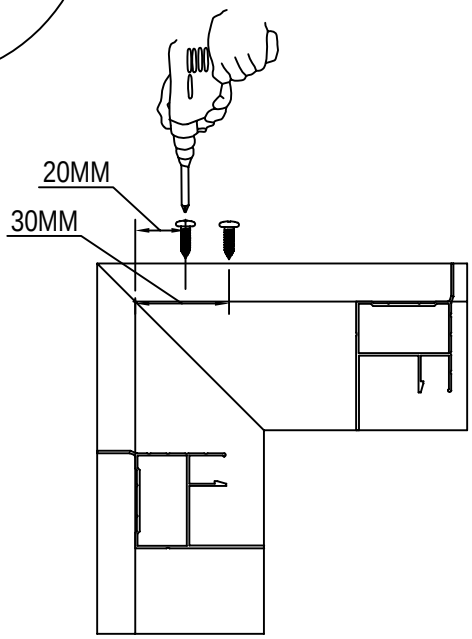

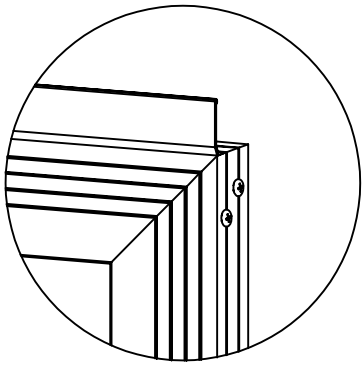

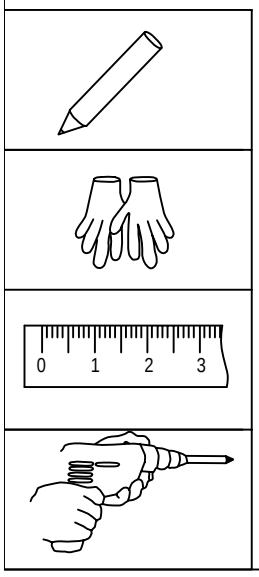

DEL	NR	ANT
	L18A	2
	L18B	1
	L16B	1
	L16C	1
	L16D	1
	L16E	1
	L16F	1
	L23A	2
	D77	8
	Z08 / M4.2X16	32
	S05 / M6X12	4
	M03 / M6	4
	Y11	2

Dør-R1 Montering

Sett hjørnebrakett D77 inn i hver ende av profil L16B, L16D, L16E & L18A, og fest dem deretter med skruer Z08.
Før festing med skruer, merk dem med en blyant på avstand ca. 20 mm og 30 mm fra hver ende, og sørg for at det ikke er mellomrom mellom hver profil.

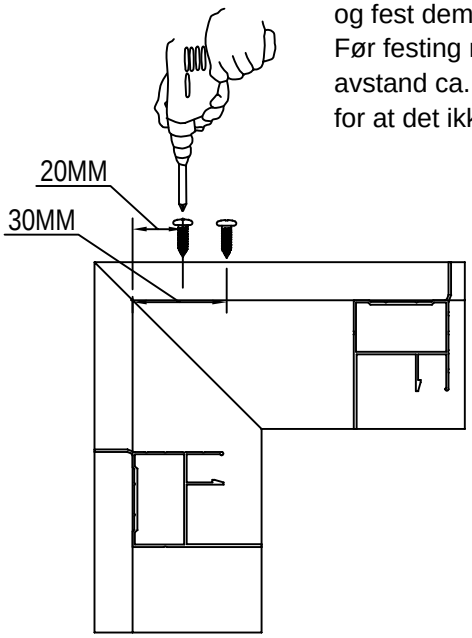

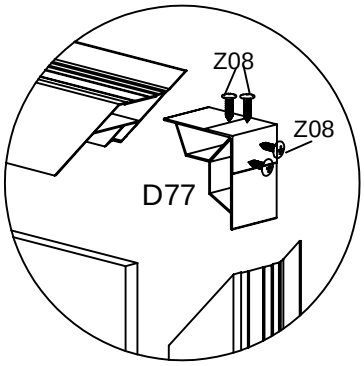

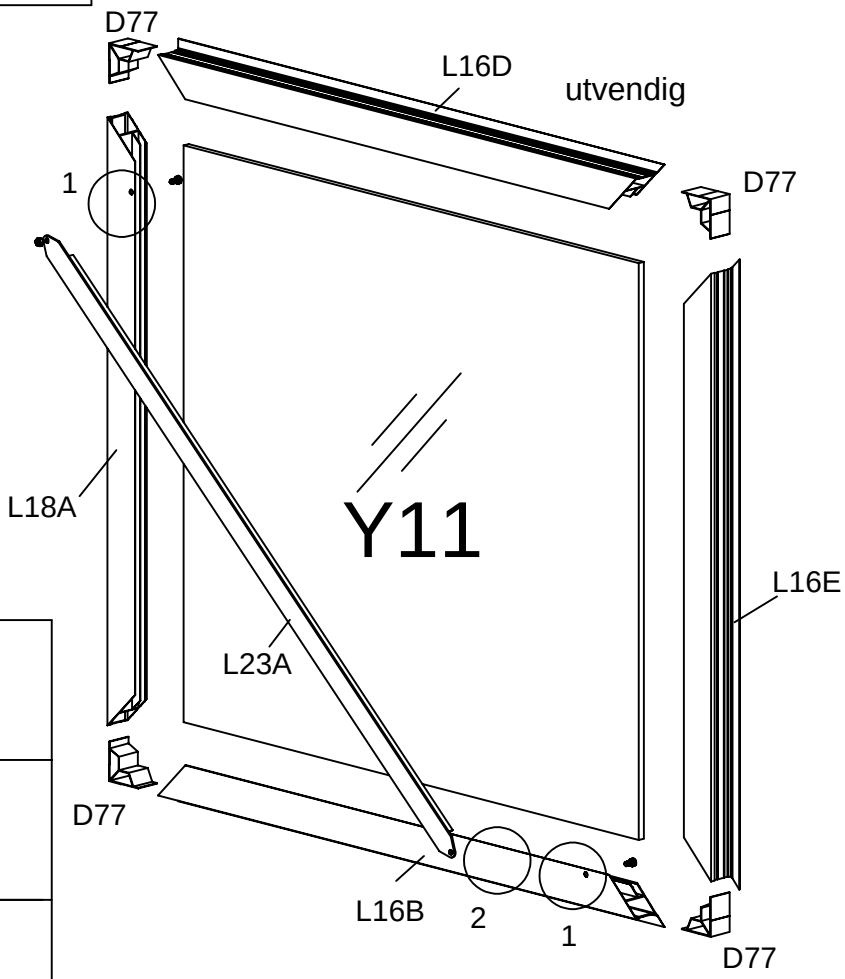

1

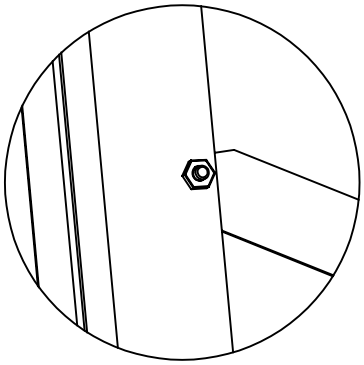

2

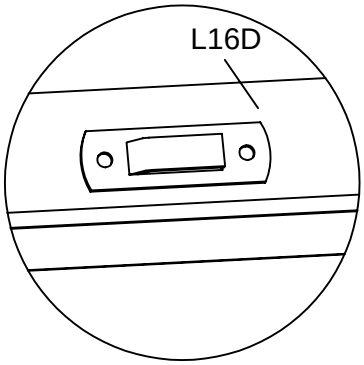

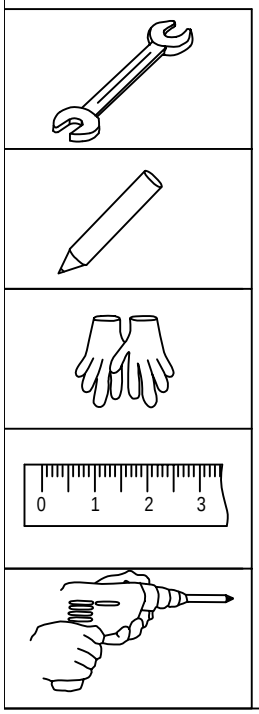

Dør-R2 Montering

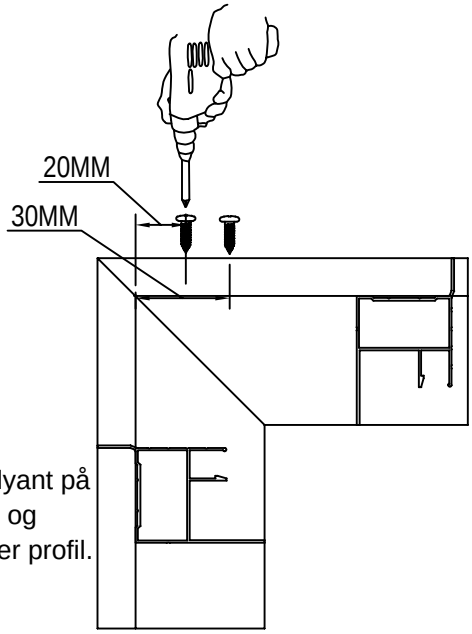

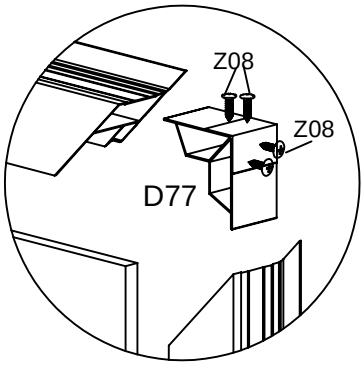

Sett hjørnebrakett D77 inn i hver ende av profil L16C, L16F, L18A & L18B, og fest dem deretter med skruer Z08.
Før festing med skruer, merk dem med en blyant på avstand ca. 20 mm og 30 mm fra hver ende, og sørg for at det ikke er mellomrom mellom hver profil.

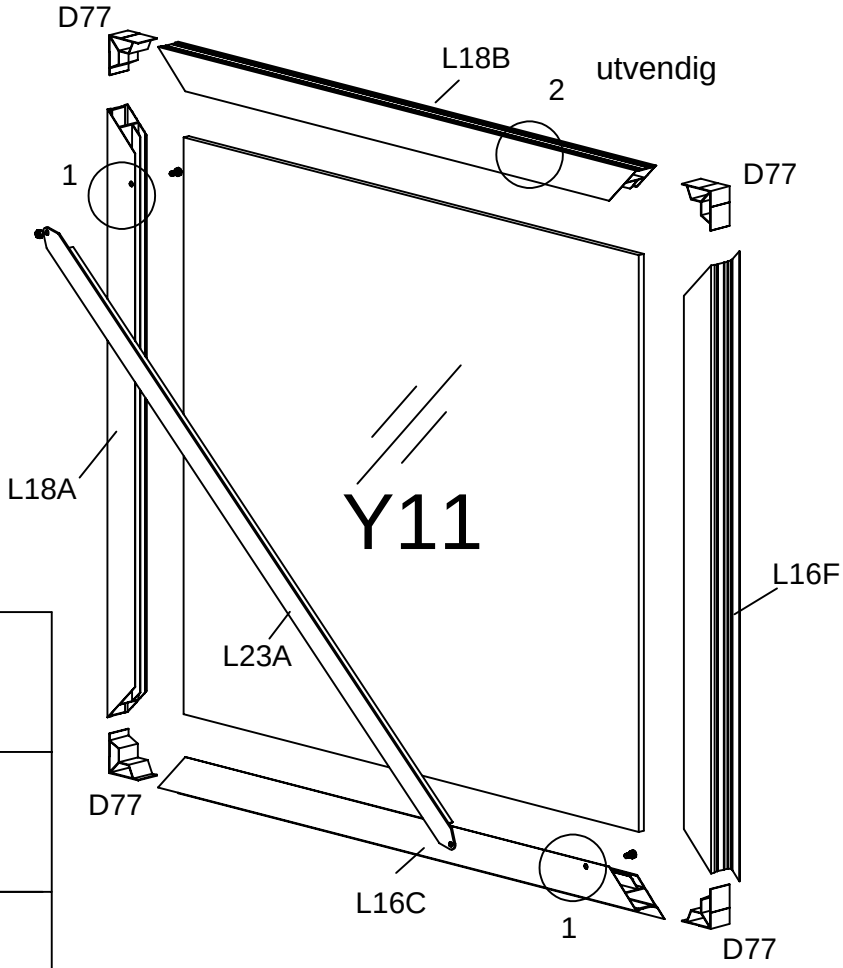

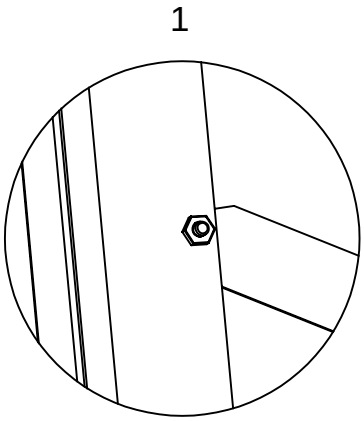

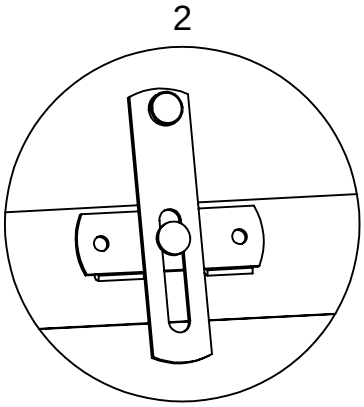

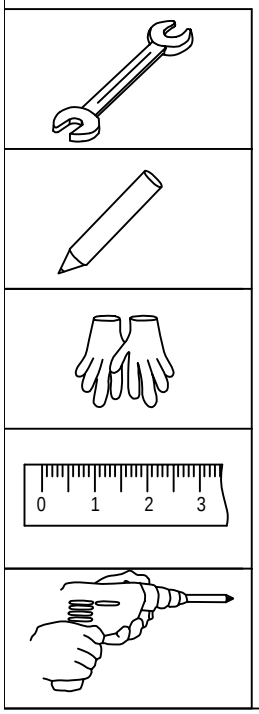

DEL	NR	ANT
	L10	1
	L15A	1
	L19A	2
	L20	1
	L21	1
	A01	2
	S28 M4X10	4
	M02 M4	4
	Z08 M4.2X16	2
	Z02 Ø4X14D	10
	Y10	1

Montering av Takluke

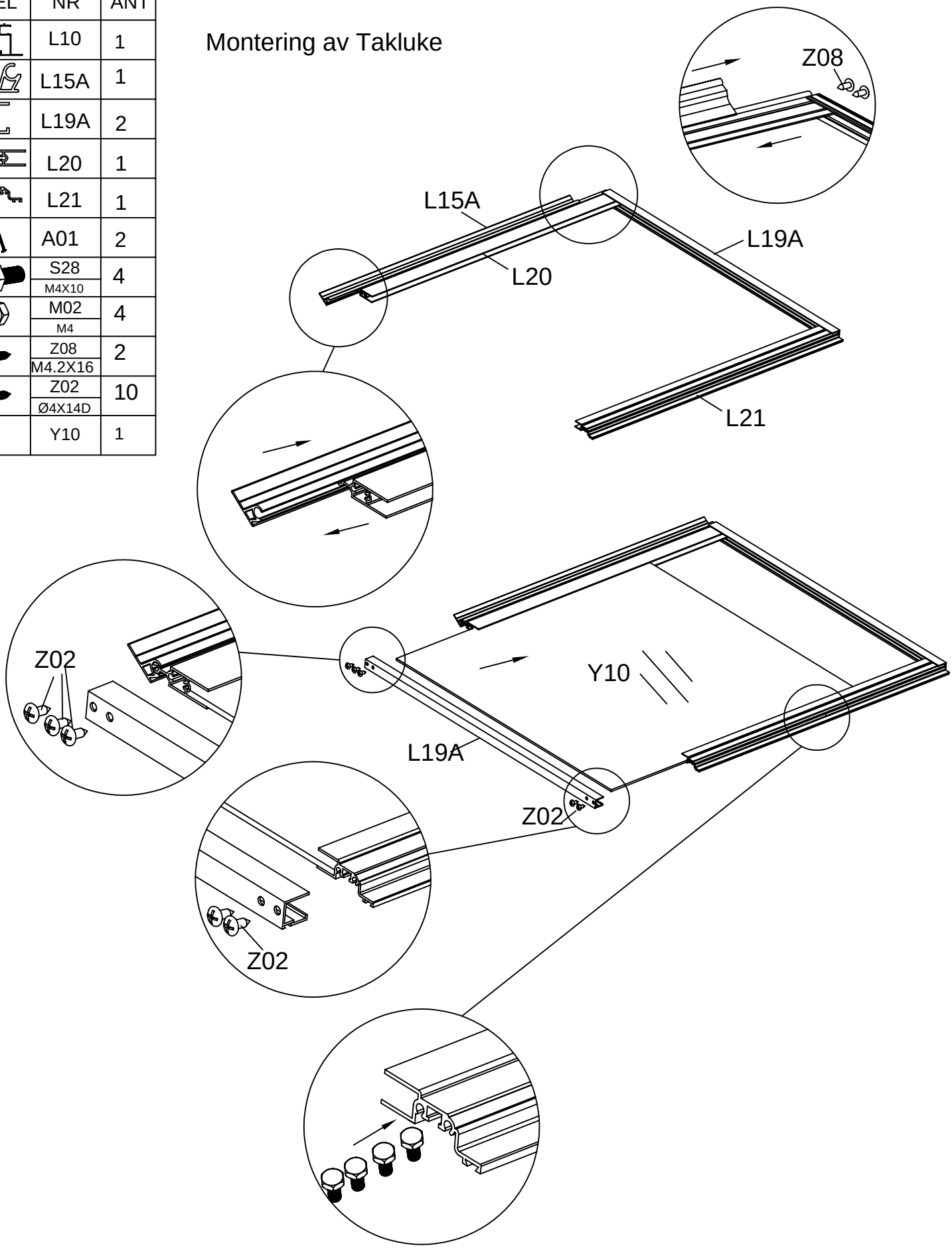

Skyv L15A inn i L10 først. L15 er 11mm lengre enn L10. Fest dem deretter med skruene Z08, la 100mm være igjen på hver side av L15A

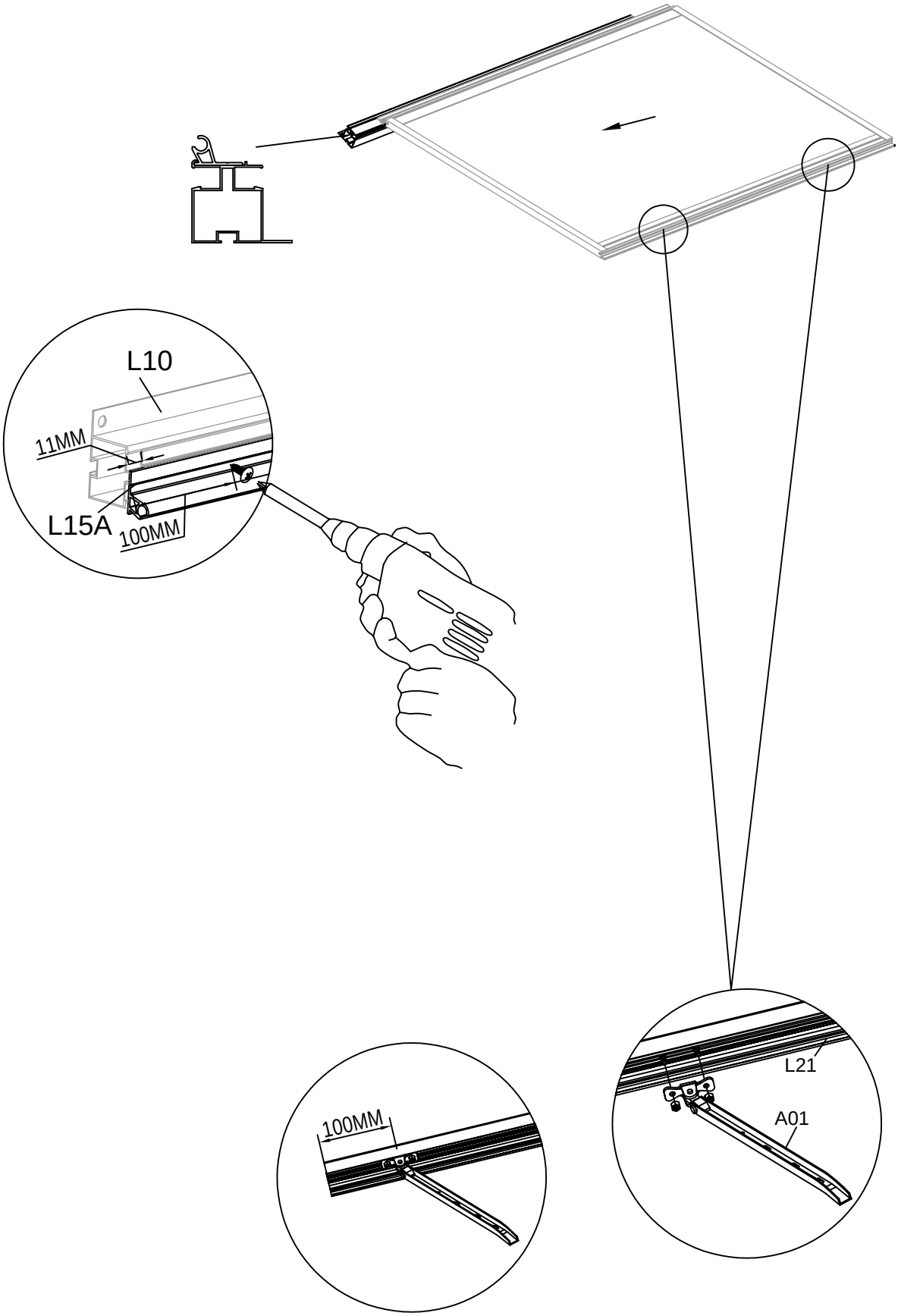

Skyv haspen inn i L21 og fest den deretter med S28 & M02.
La det være ca 100mm avstand fra hver ende av L21.

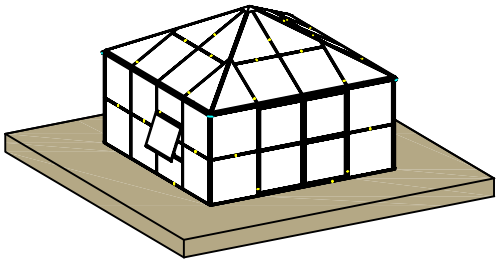

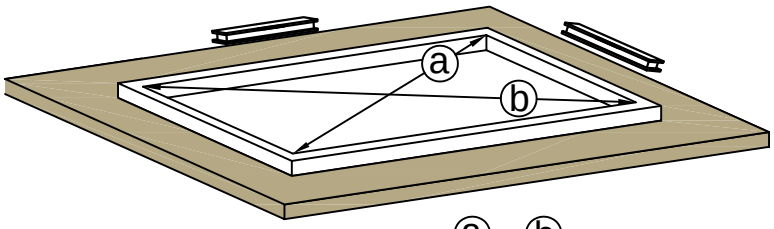

ⓐ = ⓑ

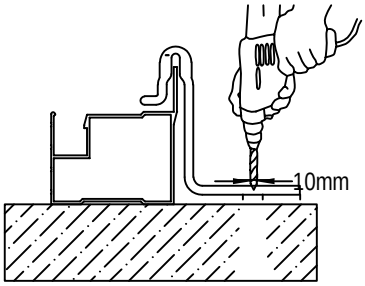

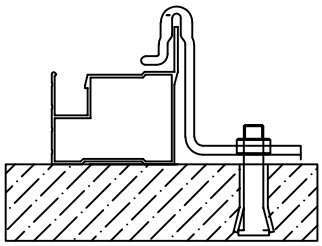

Ekspansjonsbolt i betong

Det er helt vesentlig at a + b har samme mål for å sikre at basen er rett.

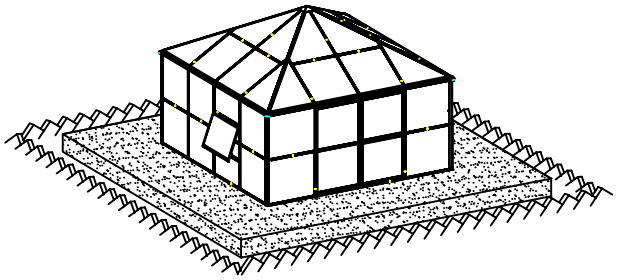

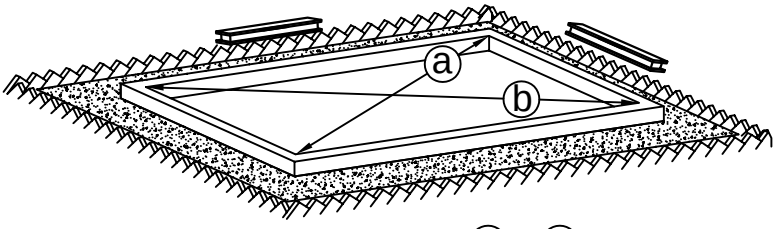

ⓐ = ⓑ

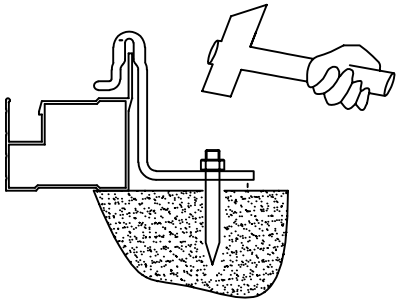

Jordspyd i plen

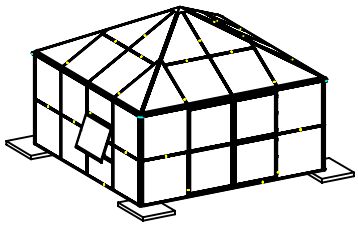

Det er ikke nok med kun støtte i hjørner.

DEL	NR	ANT
	D07	14
	S08 M8X60	14

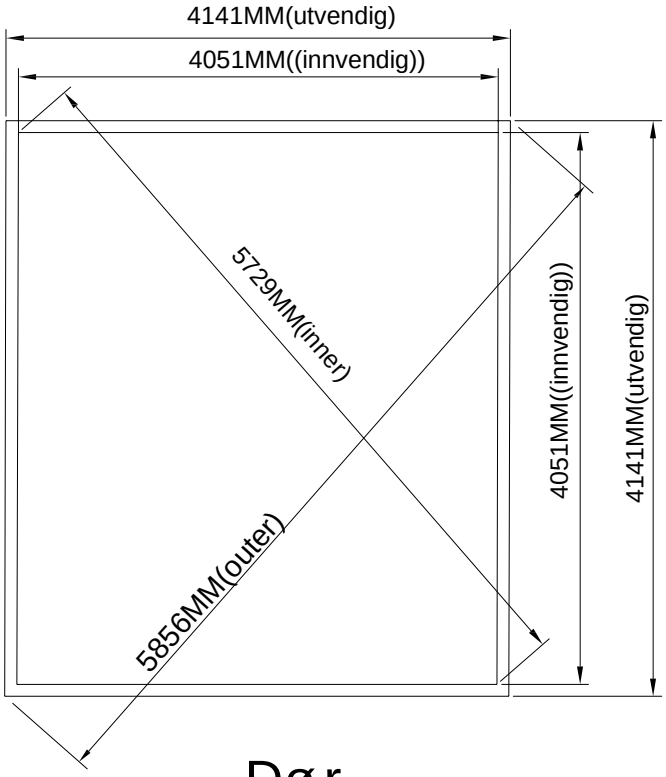

Dør

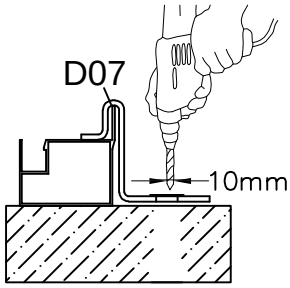

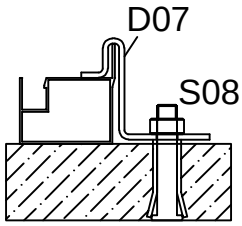

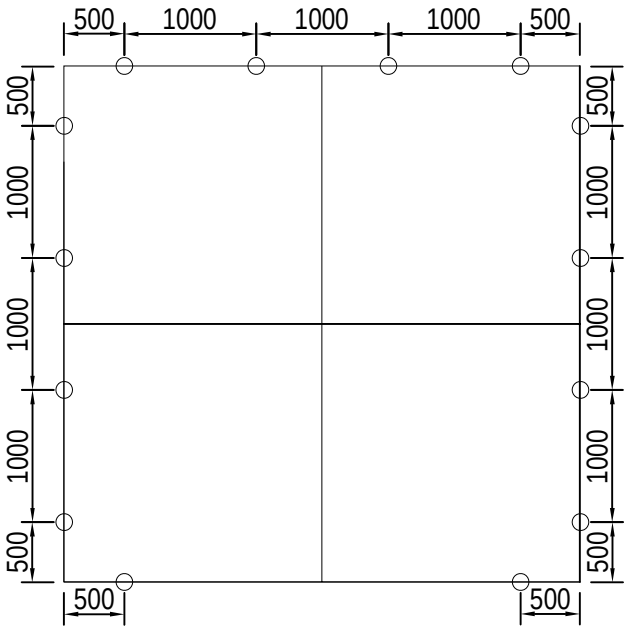

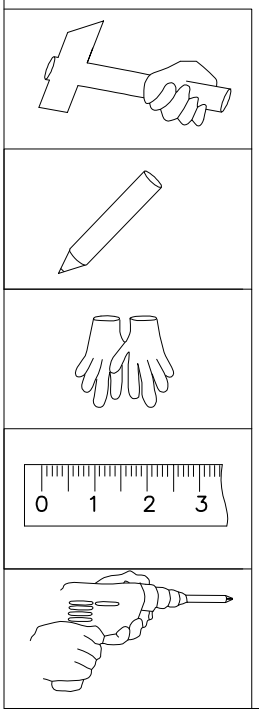

Layout av D07/festebrakett montert på midten av hver polycarbonatplate.

DEL	NR	ANT
	L08A	4
	L01A	2
	L01B	1
	L01C	1
	J138	4
	S05 M6X12	8
	M03 M6	8

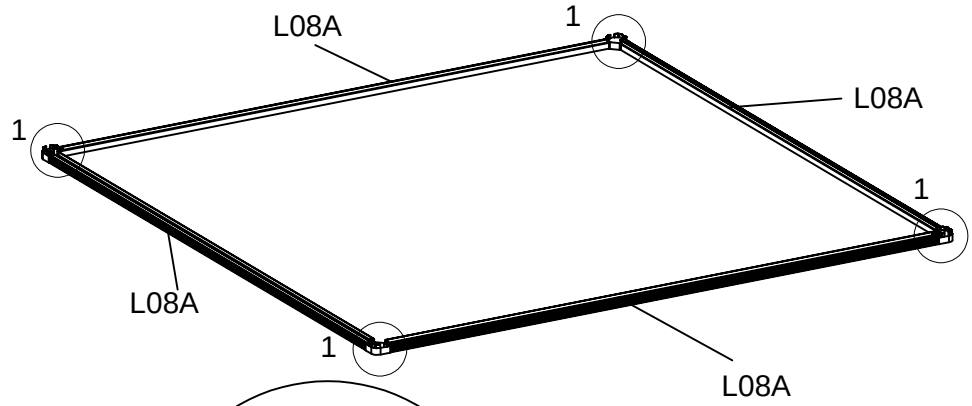

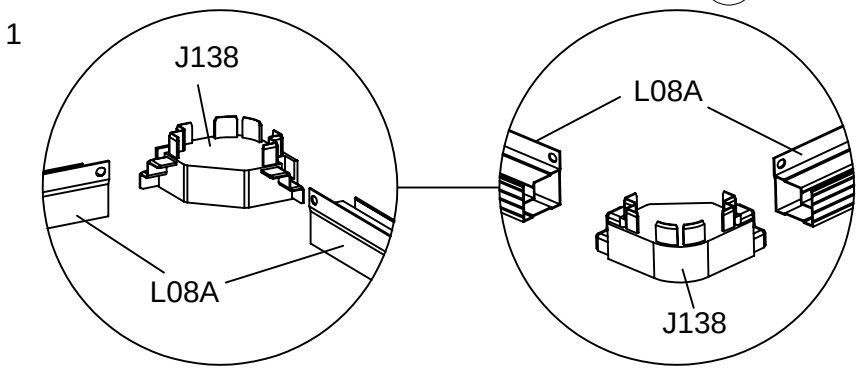

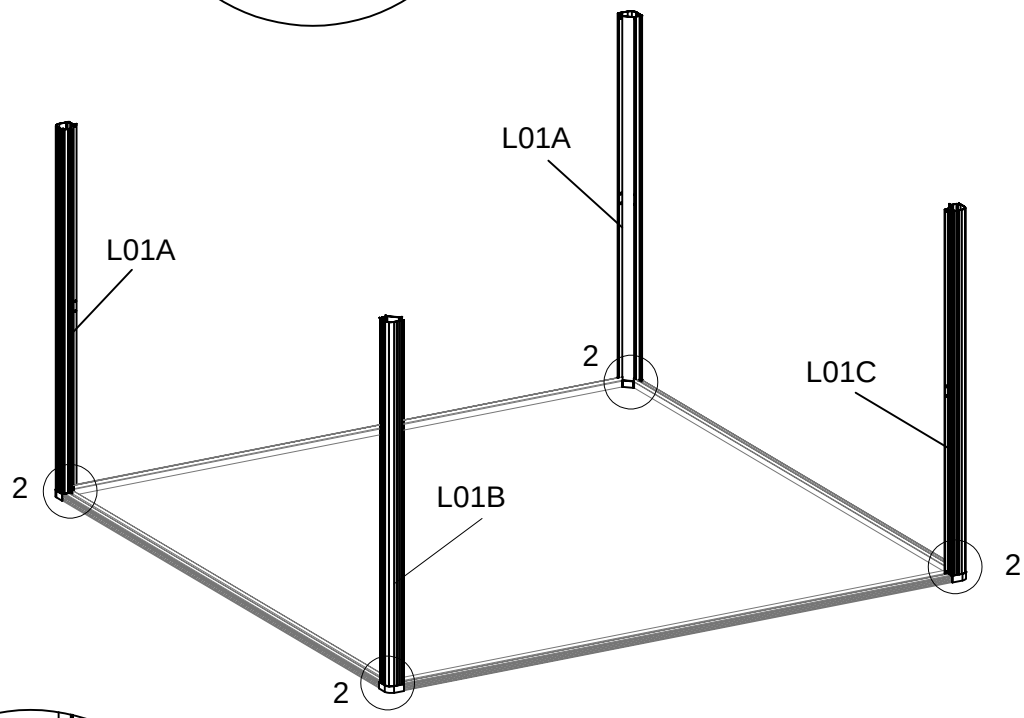

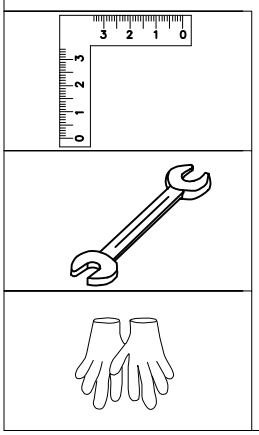

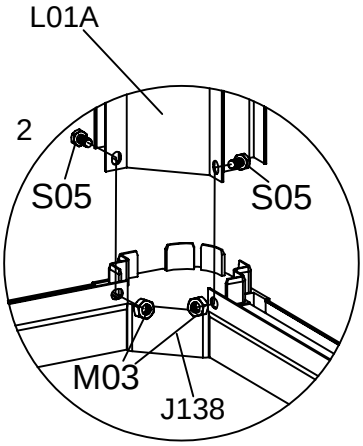

Fest L01A til L08A via J138, bruk S05/M03

DEL	NR	ANT
	L02A	9
	L02F	1
	L02G	1
	S05 / M6X12	33
	M03 / M6	22

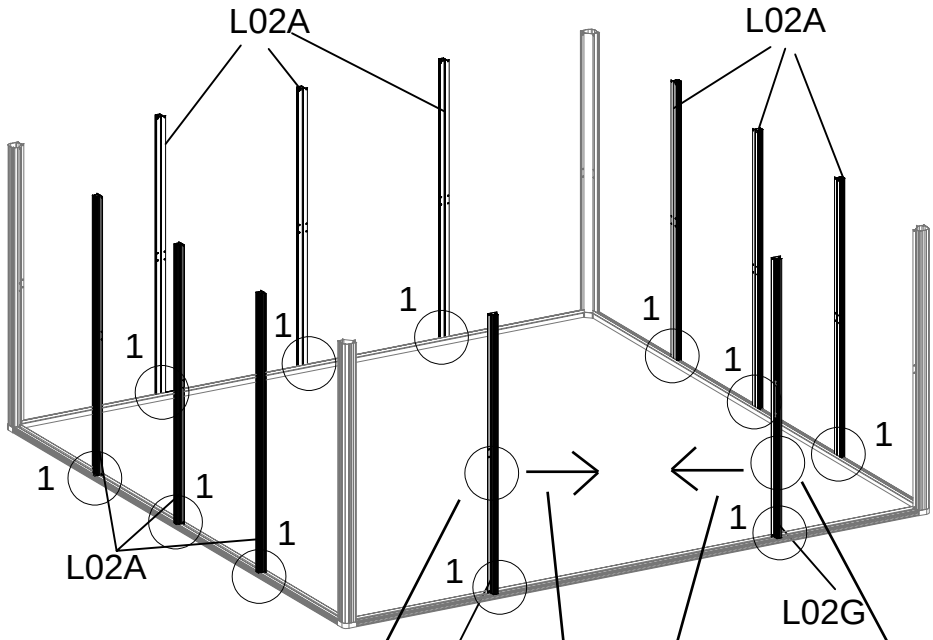

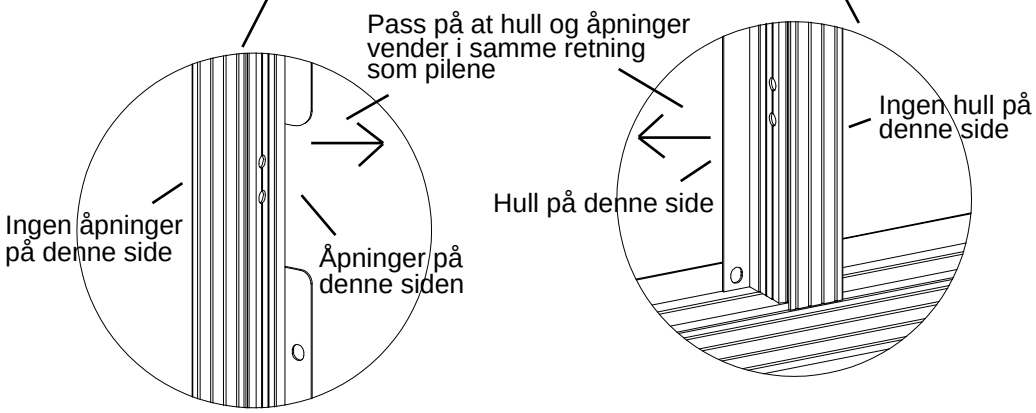

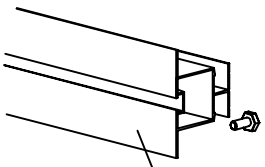

L02A&L02F&L02G

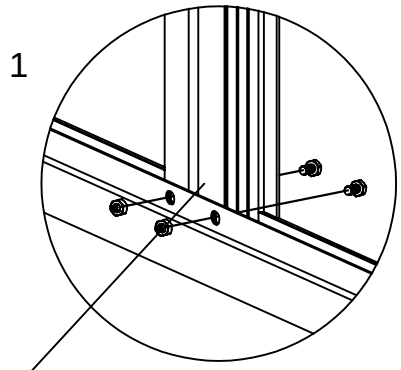

L02A&L02F&L02G

DEL	NR	ANT
	L05A	2
	L05D	3
	Y6	8
	S05 / M6X12	28
	M03 / M6	28

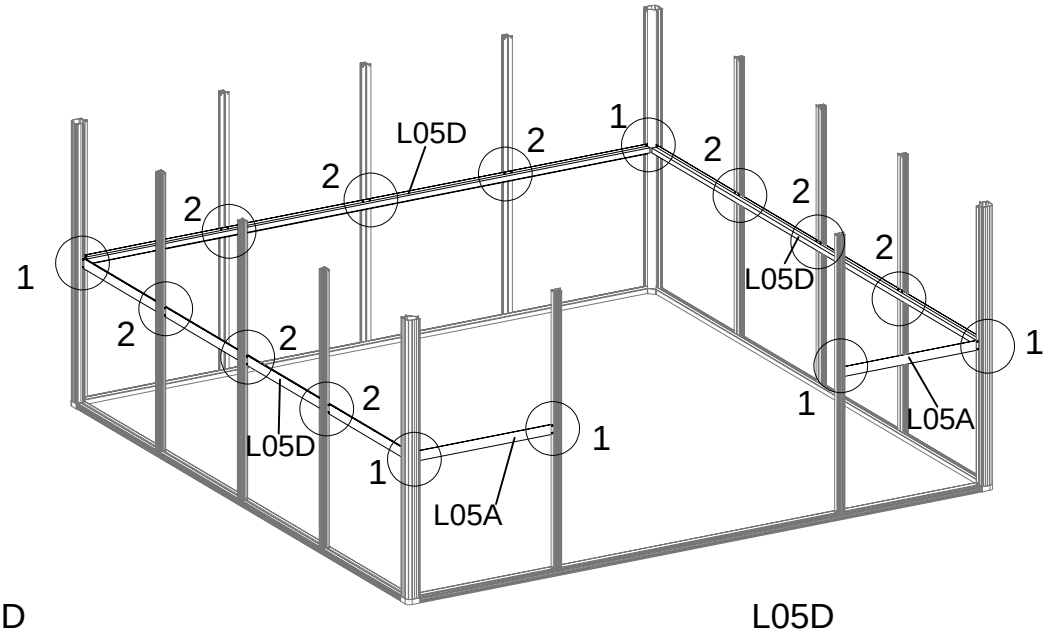

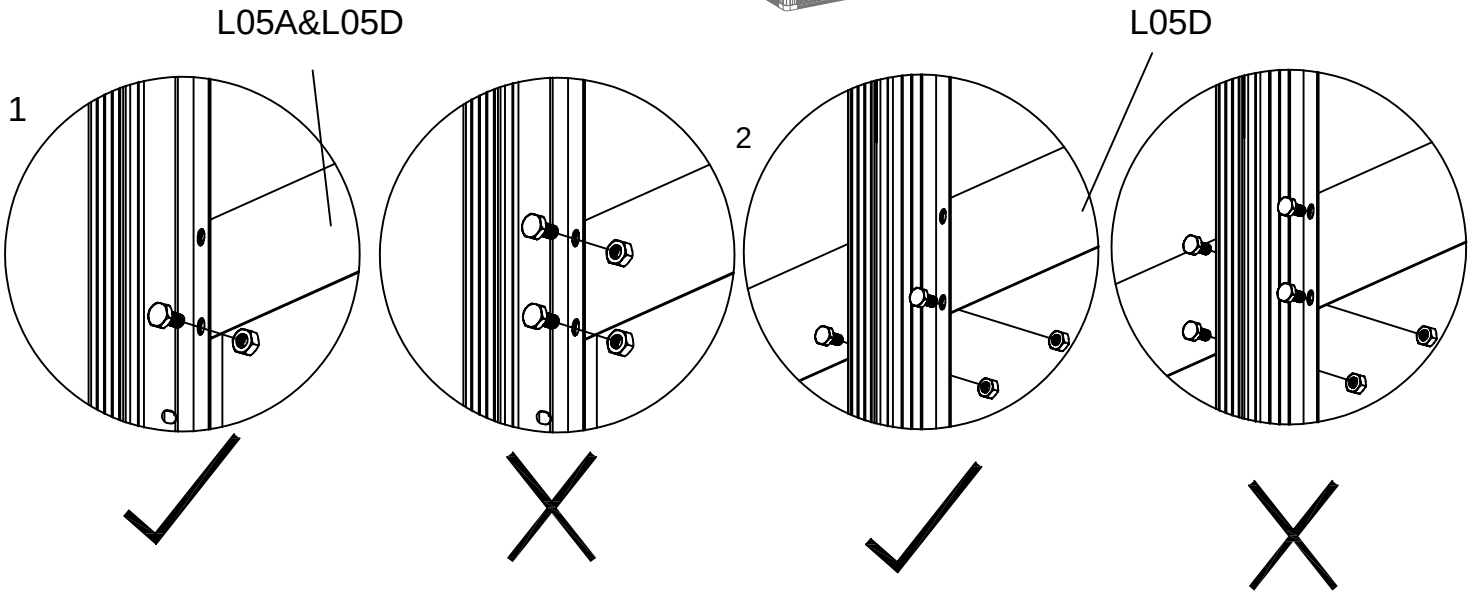

Lås av de nedre hullene på L05A & L05D med S05 & M03. La de øvre hull stå åpne for senere montering av L24A

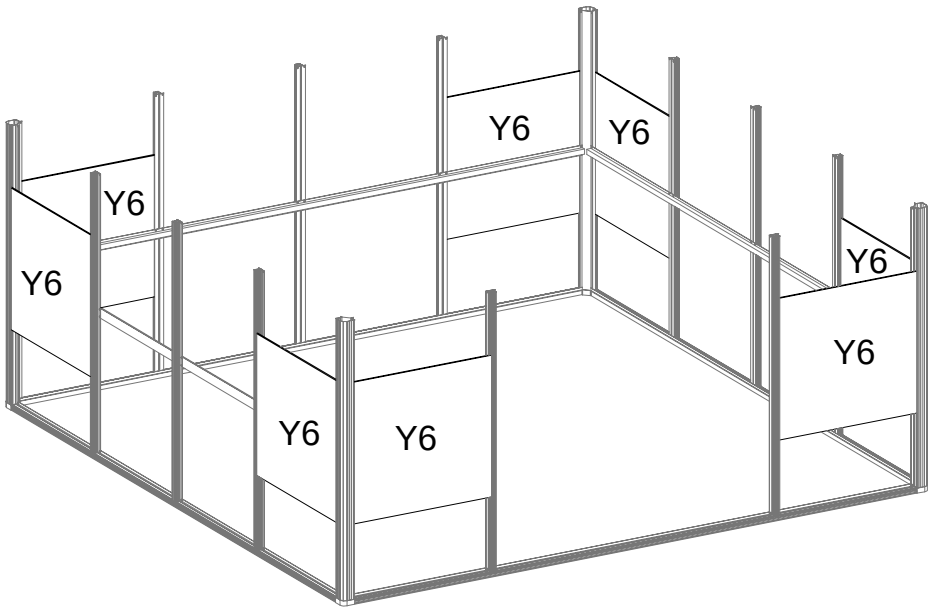

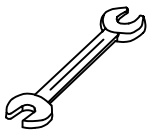

DEL	NR	ANT
	L24A	8
	Y6	8
	S05 / M6X12	16
	M03 / M6	16

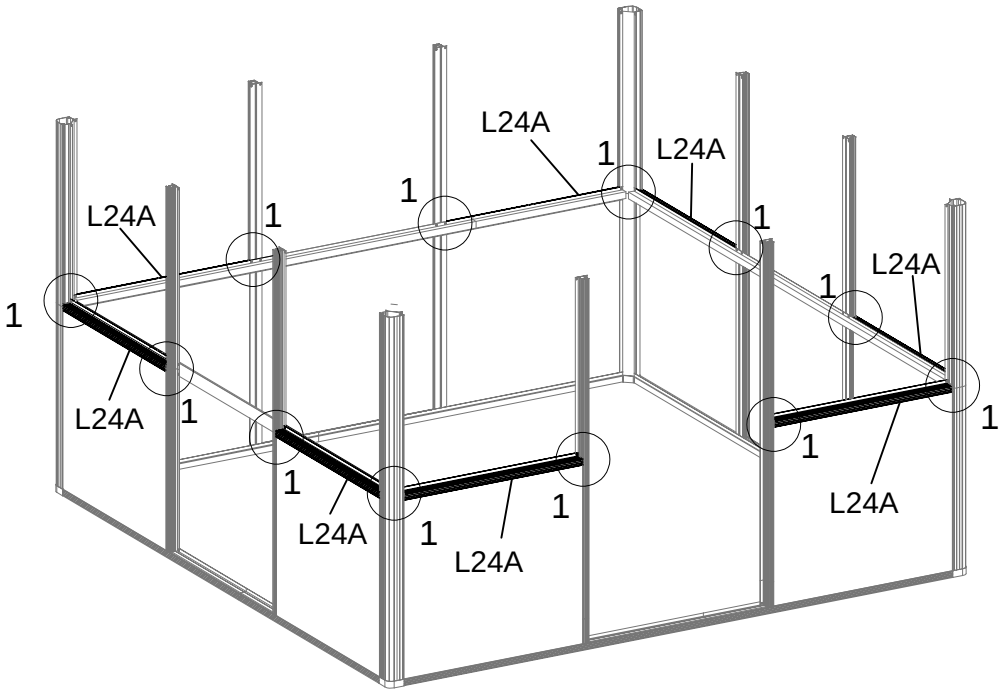

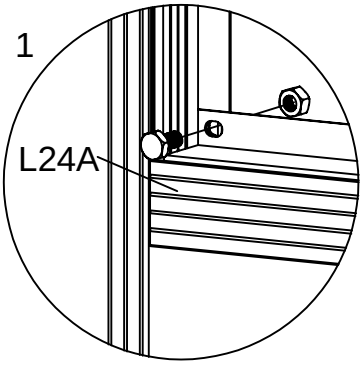

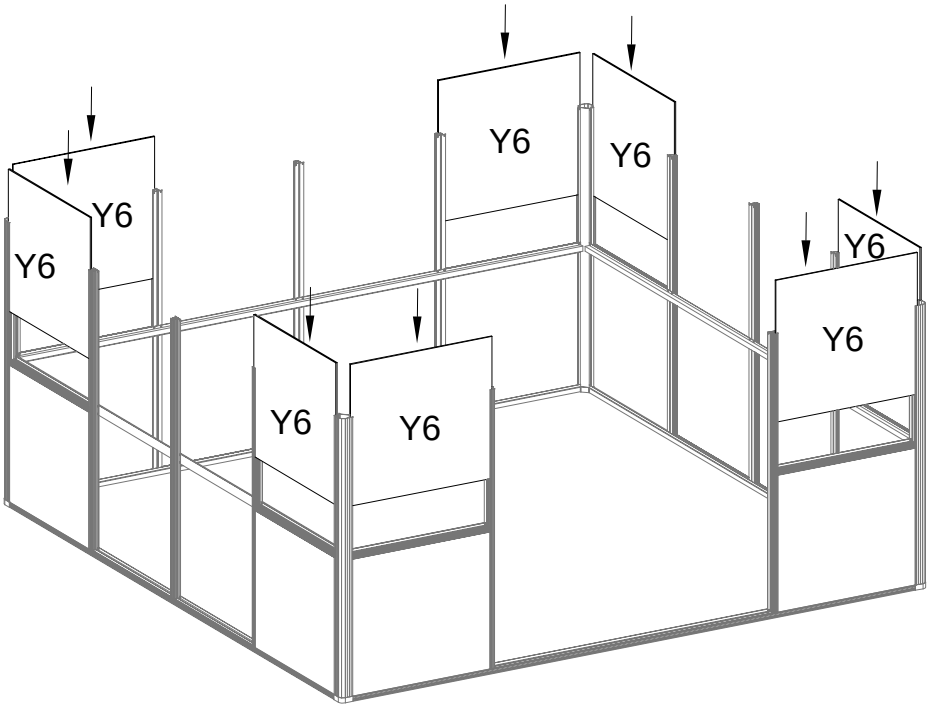

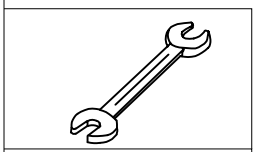

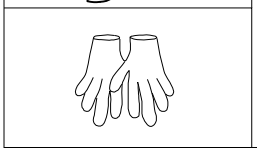

DEL	NR	ANT
	L07A	4
	D159	4
	J137	4
	S05 / M6X12	38
	M03 / M6	38
	J95	2

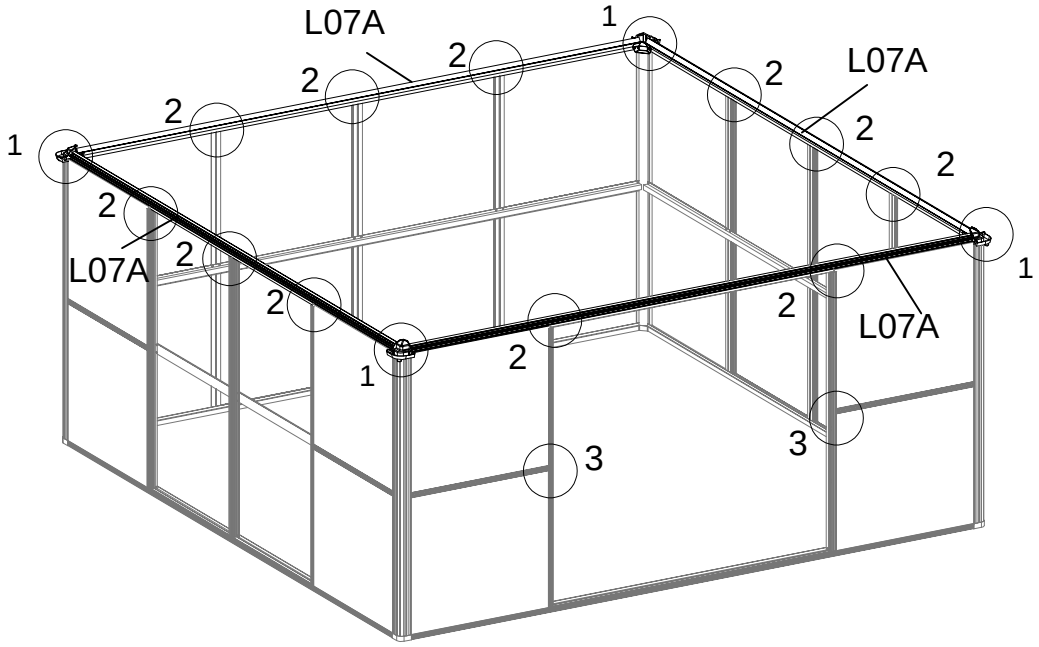

Fest L07A & D159 til L01A med S05/M03, monter så J137

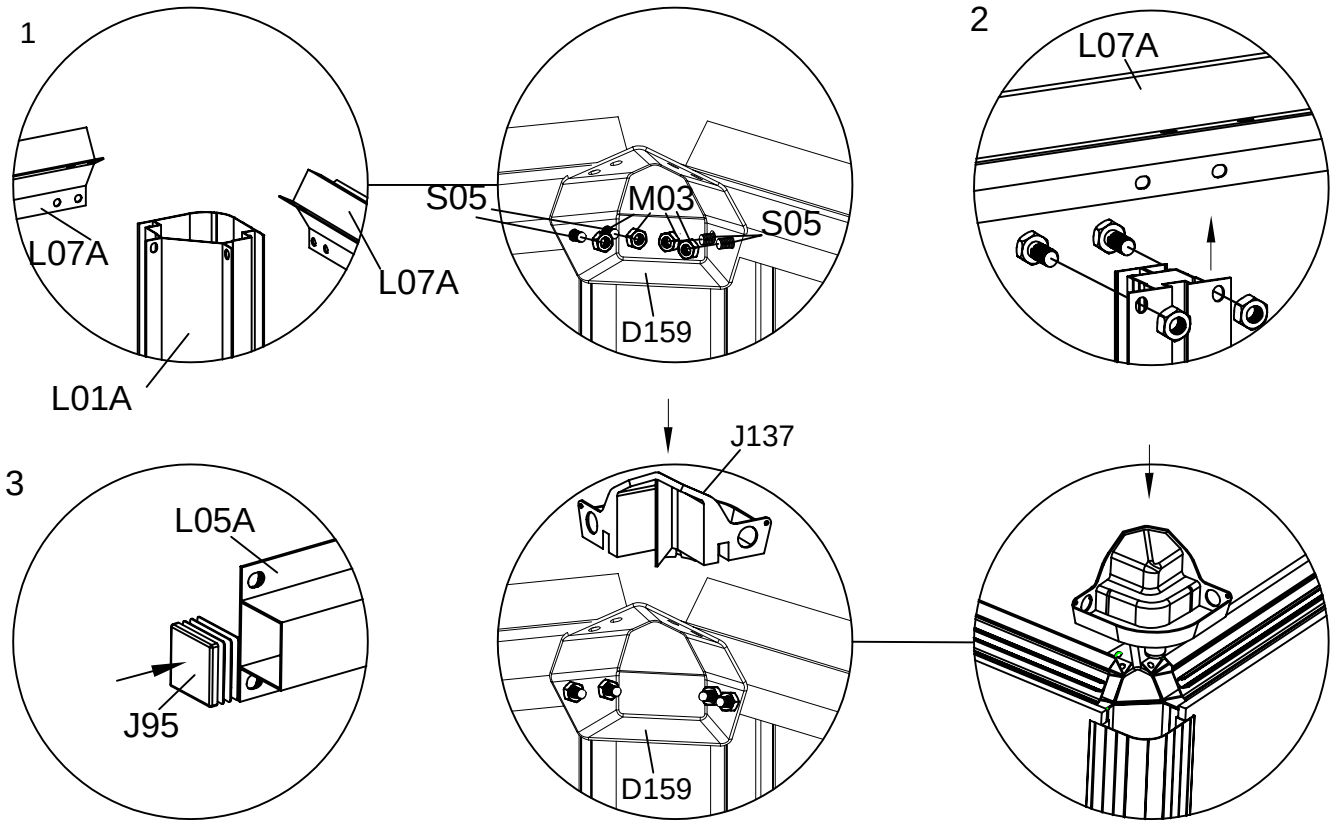

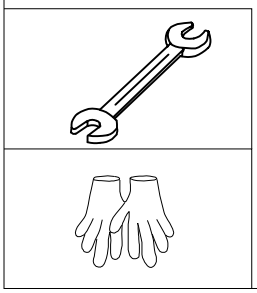

DEL	NR	ANT
	L24A	4
	Y6	4
	S05 / M6X12	8
	M03 / M6	8

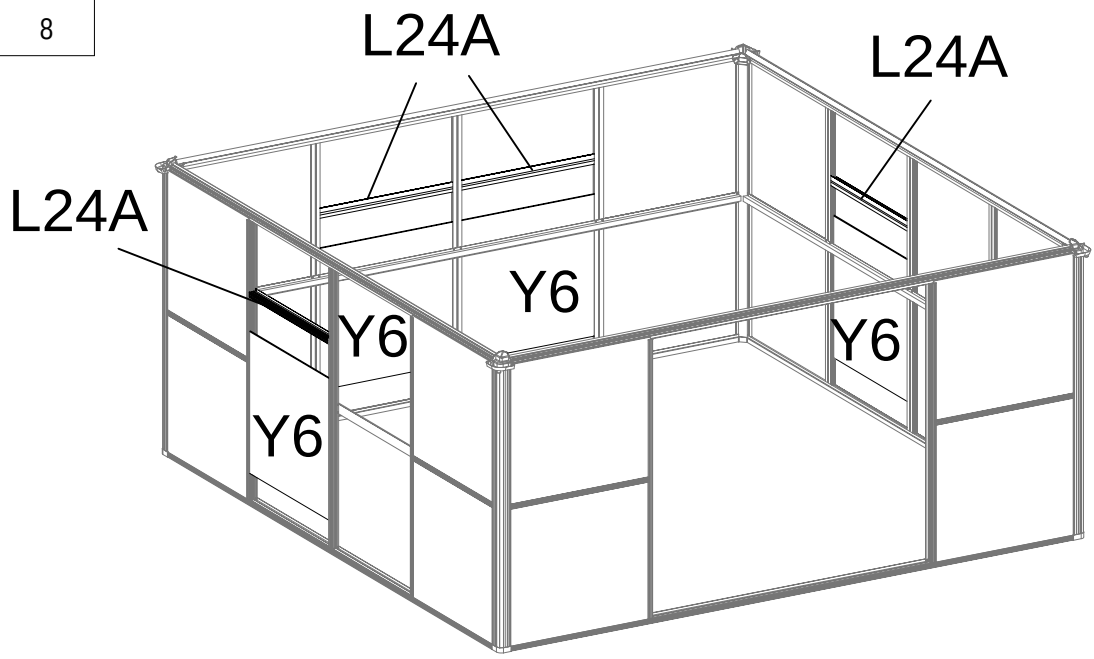

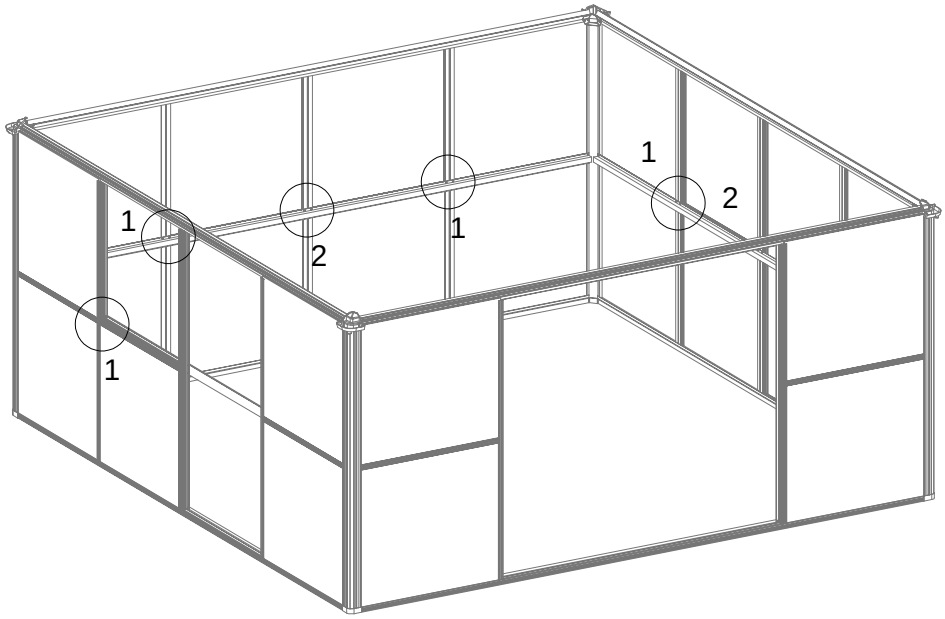

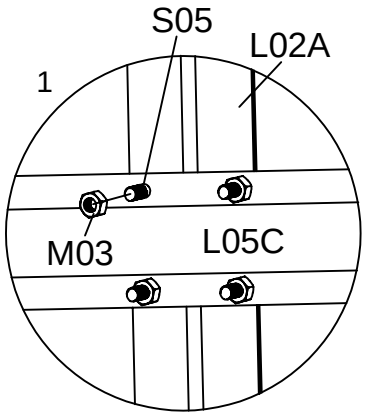

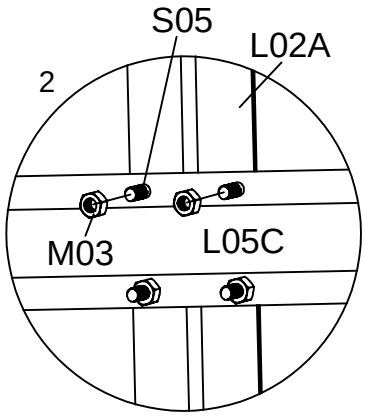

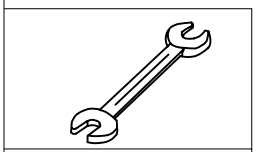

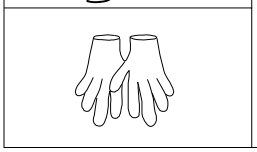

DEL	NR	ANT
	Takluke	2
	L04A	2
	Y6	4
	Y7	2
	Y8	2
	A03	2
	A04	2
	S05 / M6X10	20
	M03 / M6	20

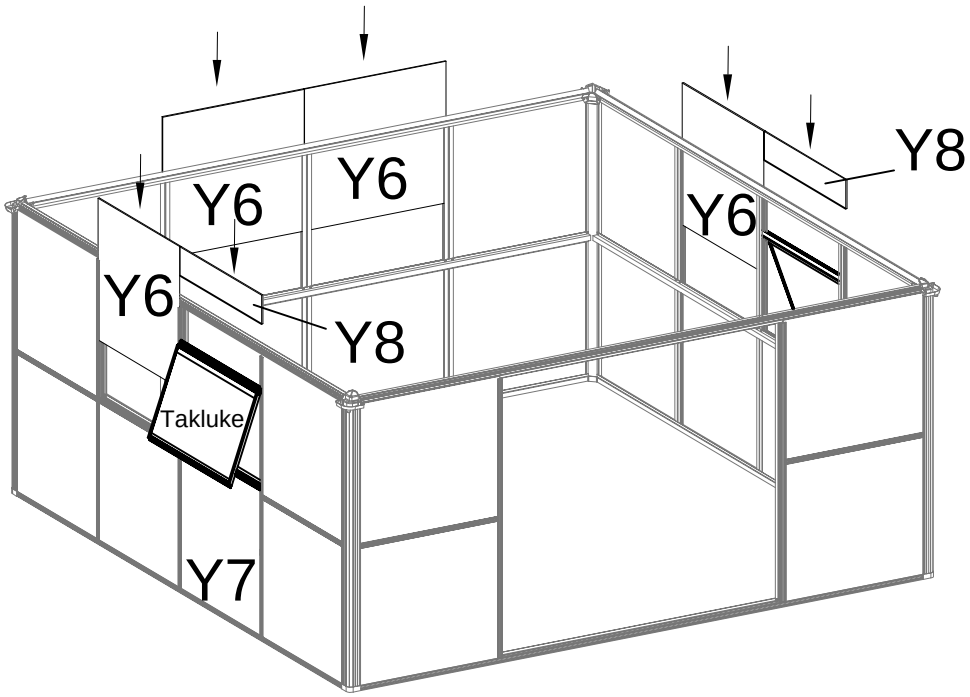

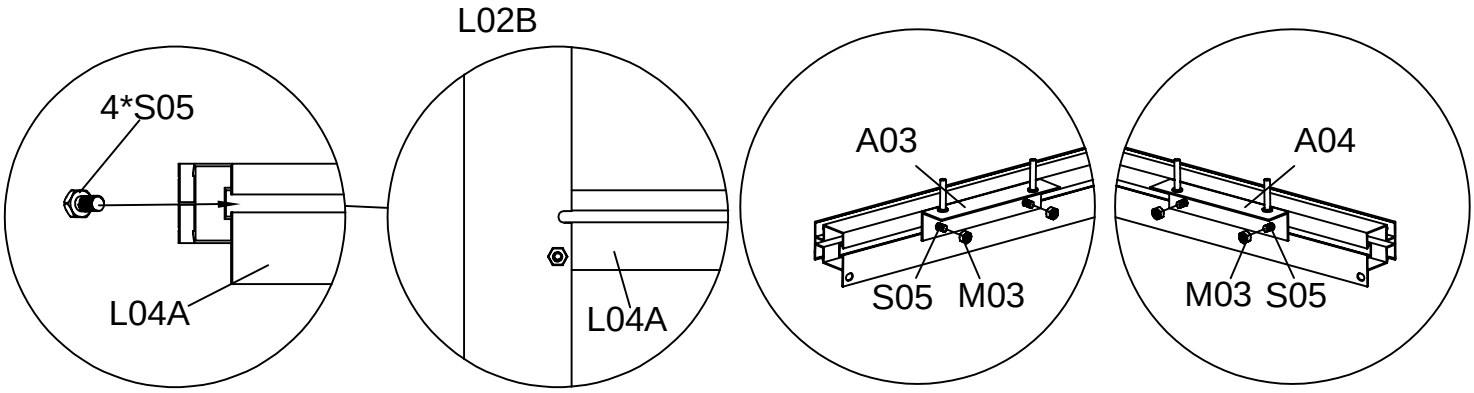

Fest A03 & A04 med S05/M03. Juster slik at de passer med A01

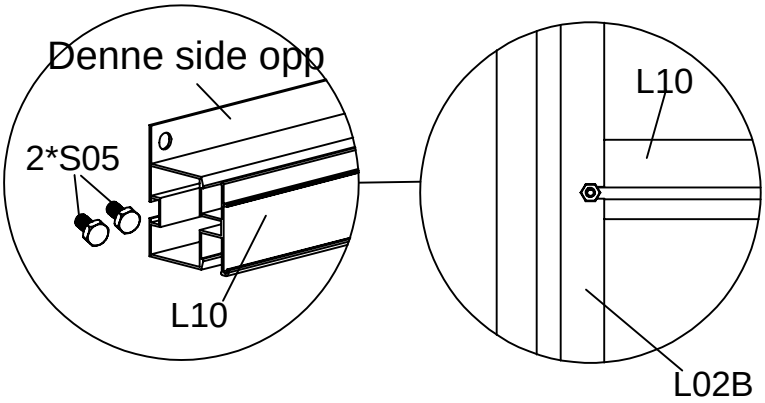

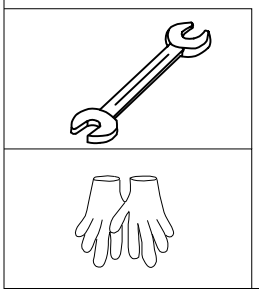

DEL	NR	ANT
	H59	1

Notat: H59 er tilbehør (medølger ikke)Hopp over dette trinnet om du ikke har kjøpt automatisk åpner

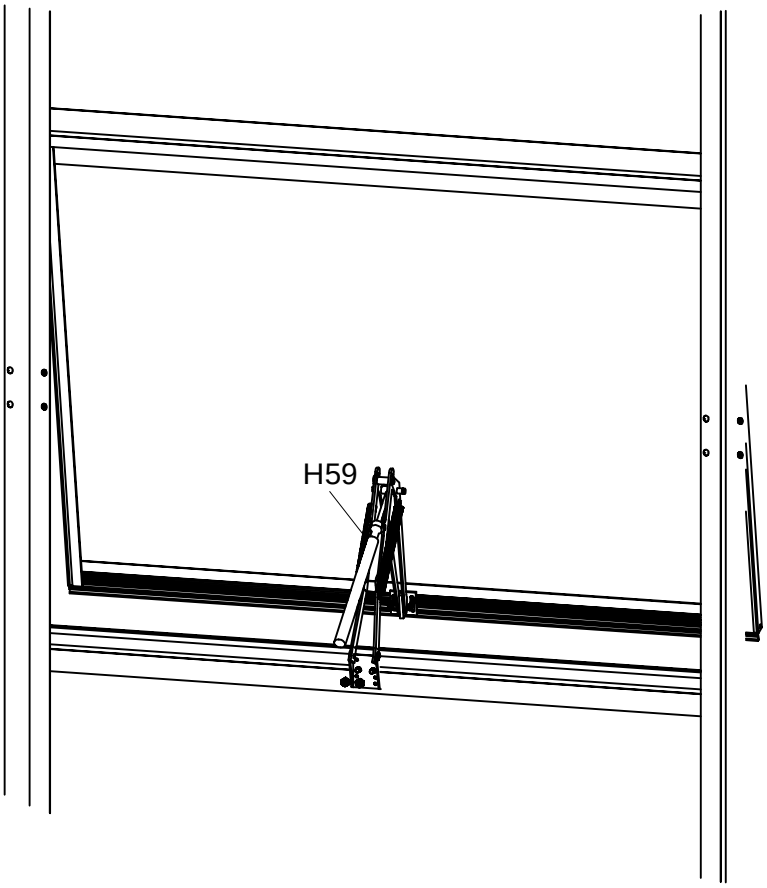

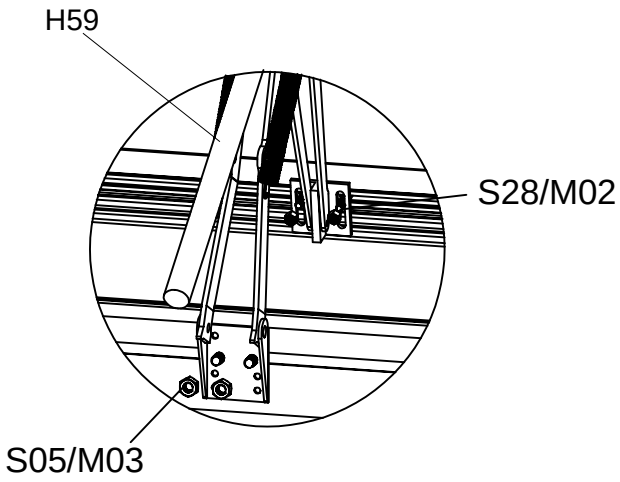

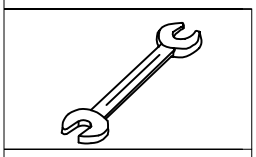

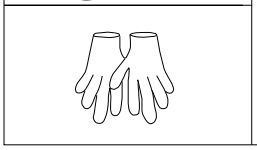

DEL	NR	ANT
	J108	94M

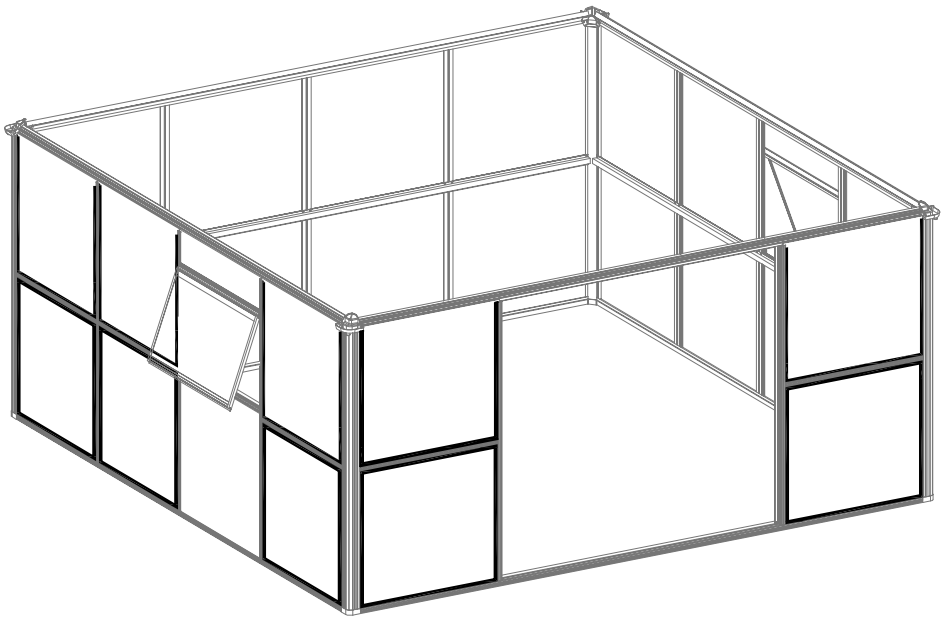

Bruk glasslist (j108) ved montering av glass.

Det benyttes ikke glasslist på platene i taket.

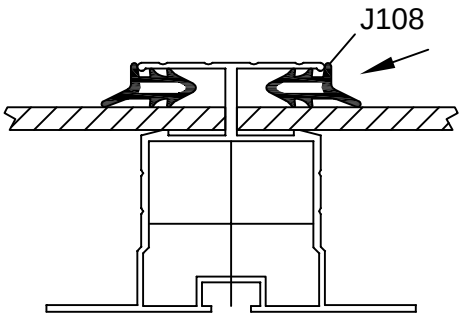

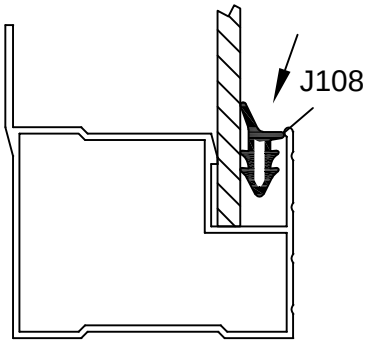

DEL	NR	ANT
	L31	4
	D160	1
	S05 / M6X12	32
	M03 / M6	32

Montering av tak

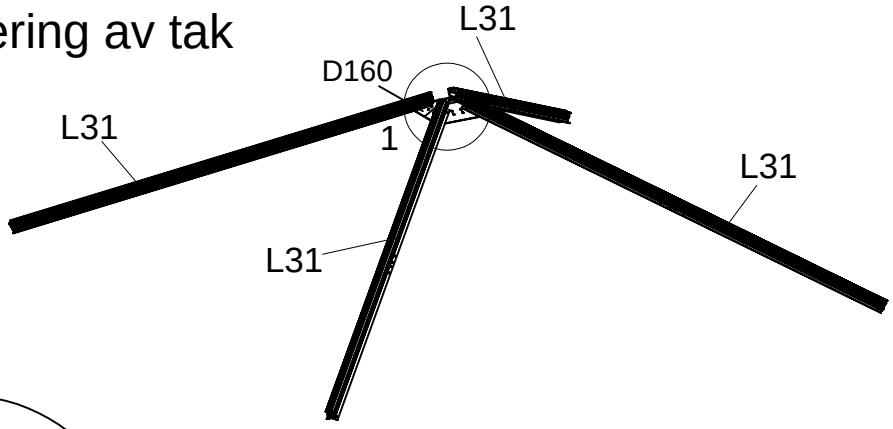

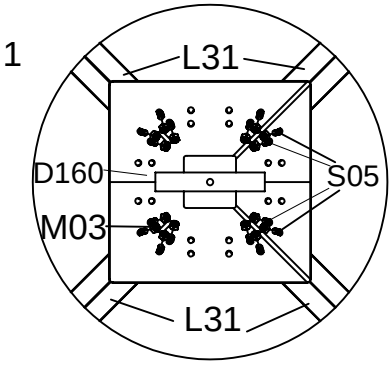

Fest 4 x L31 til D160 som vist over med S05/M03

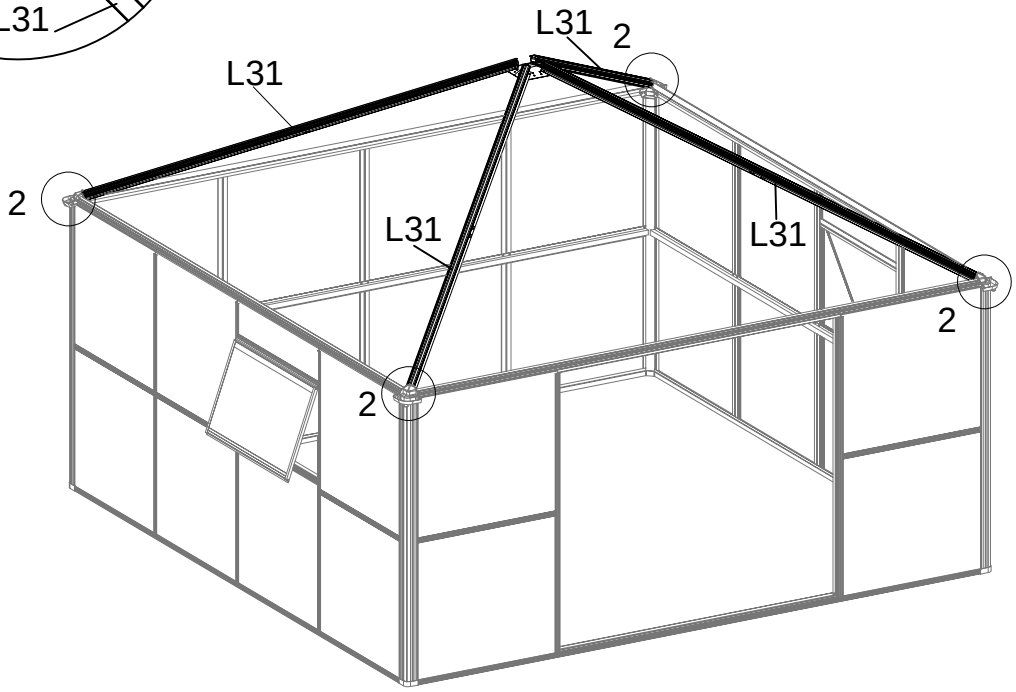

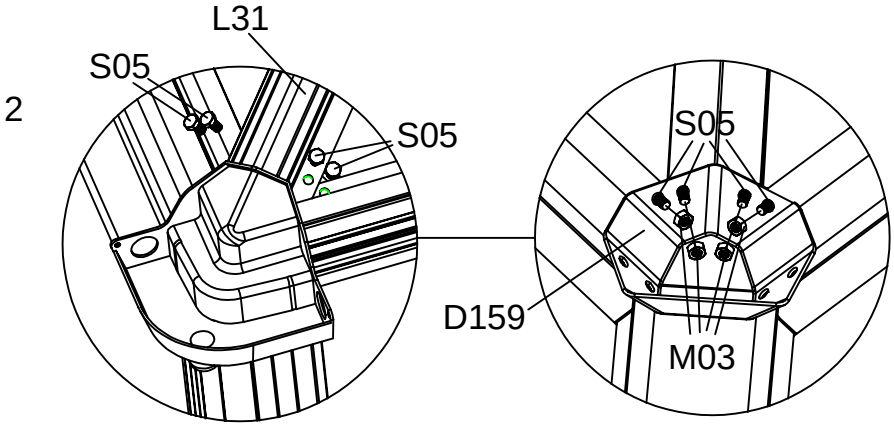

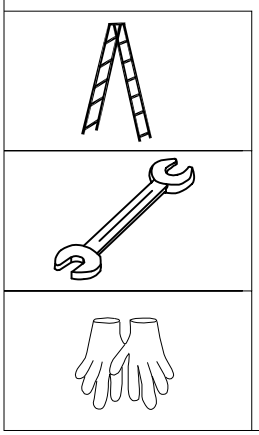

Fest takprofilene L31 til L07A med D159 og S05/M03.
Merk: Få hjelp av noen til å holde L31 når disse monteres.

DEL	NR	ANT
	L02B	2
	L02C	2
	D170	1
	M06 / M8	2
	S05 / M6X12	27
	M03 / M6	24

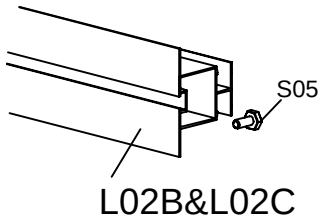

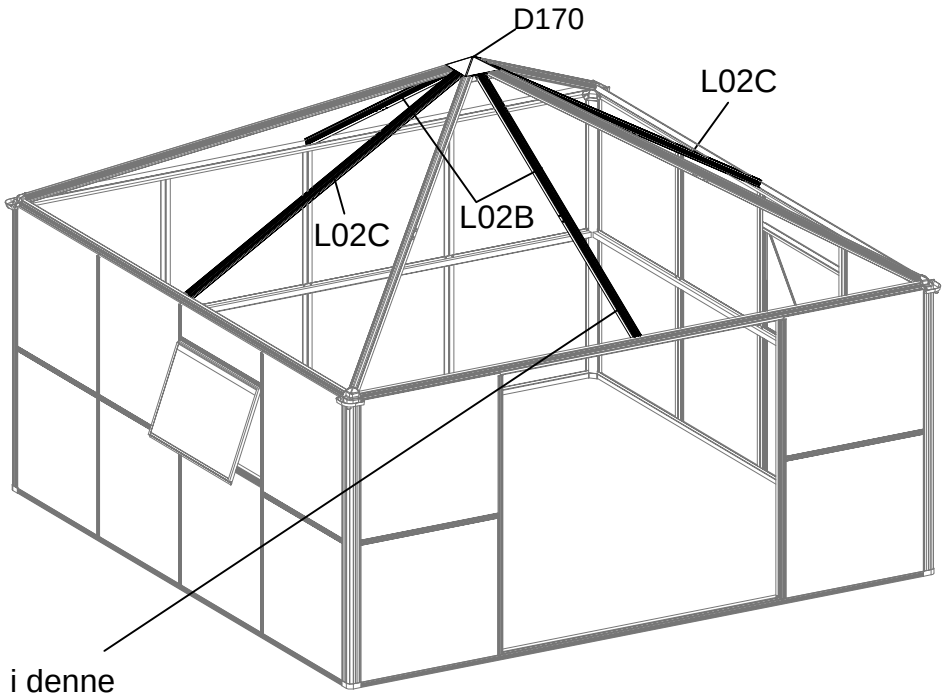

Ikke dytt S05 inn i denne profilen L02B (over døren)

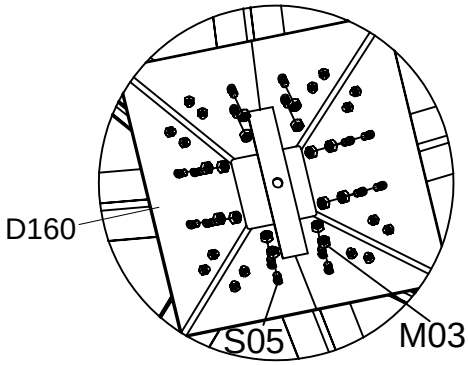

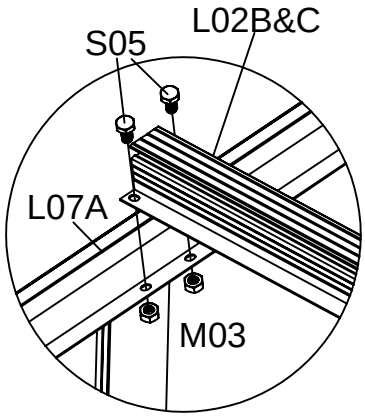

Fest L02B&C (4 deler) til D160 som vist med S05/M03

Vri M06 inn i bolten på D170 og så fest D170 gjennom D160. Juster posisjon på M06 på bolten for å gi nok plass til enda en M06. Siste brukes for oppstramming.

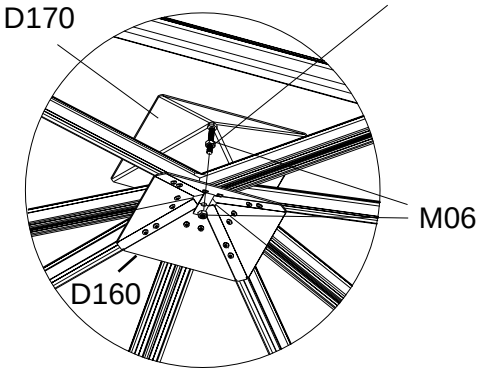

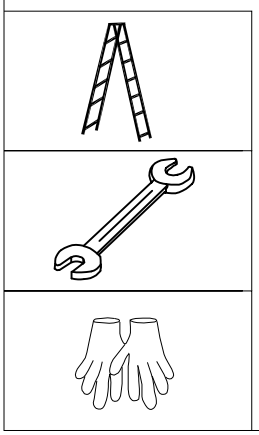

DEL	NR	ANT
	L02D	4
	L02E	4
	L24A	8
	L05B	4
	L09A	4
	J95	8
	Y1	4
	Y2	4
	Y3	4
	Y4	4
	Y5	8
	S05 M6X12	72
	M03 M6	64

DEL	NR	ANT
	J108	76M

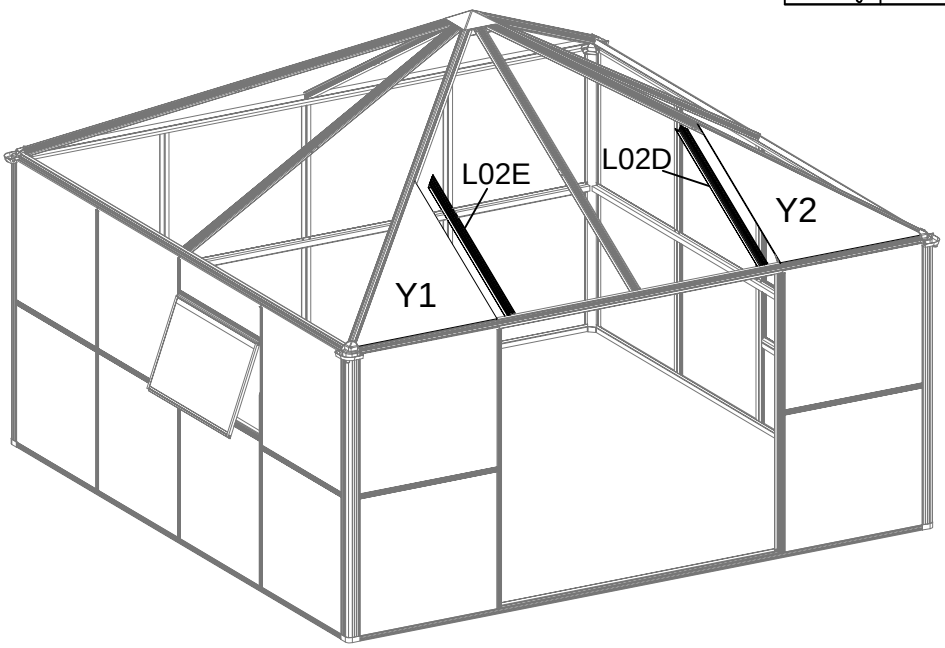

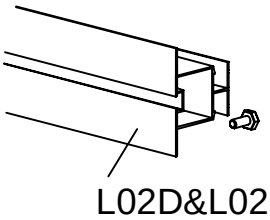

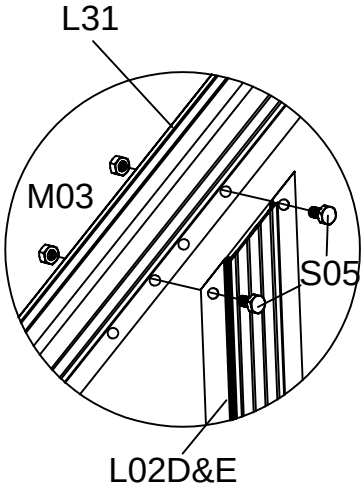

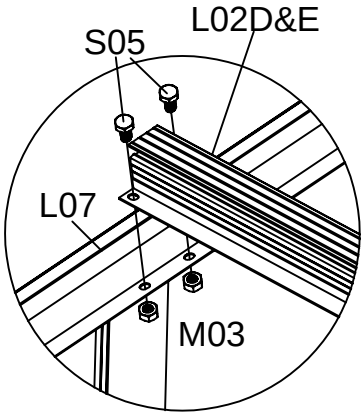

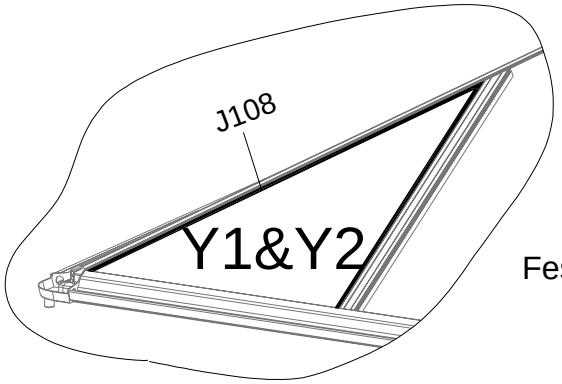

Fest L02D & L02E til L07A & L31 som vist

Fest Y1/Y2 i riktig posisjon før man fester L02D/L02E

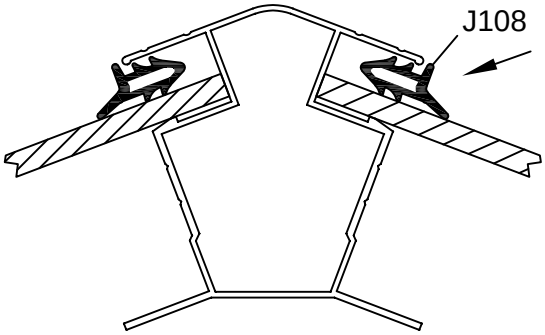

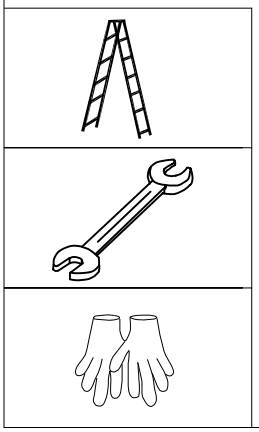

Gummilist skal ikke benyttes på plater i taket.
Disse skal festes med striper av silikon.

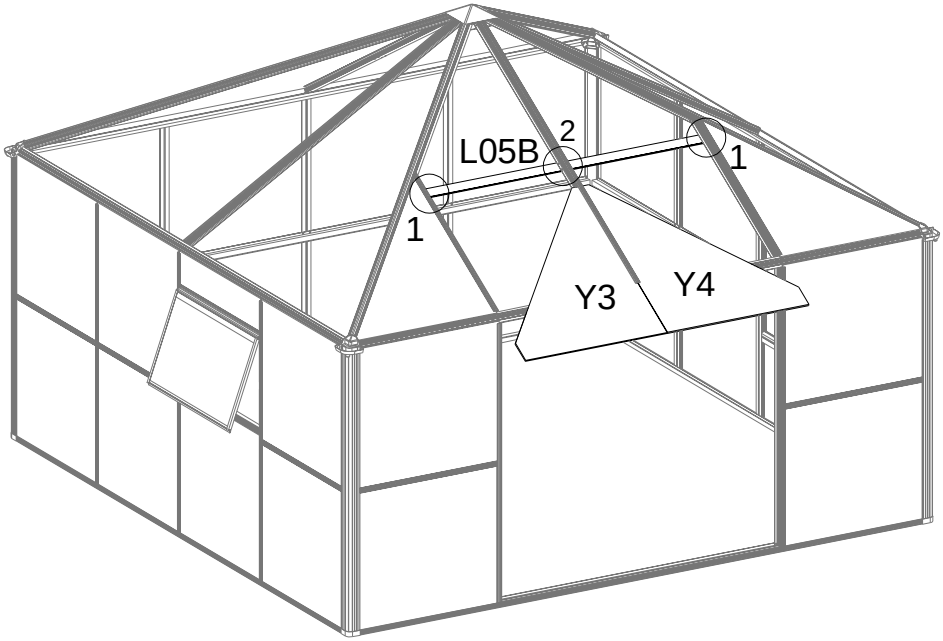

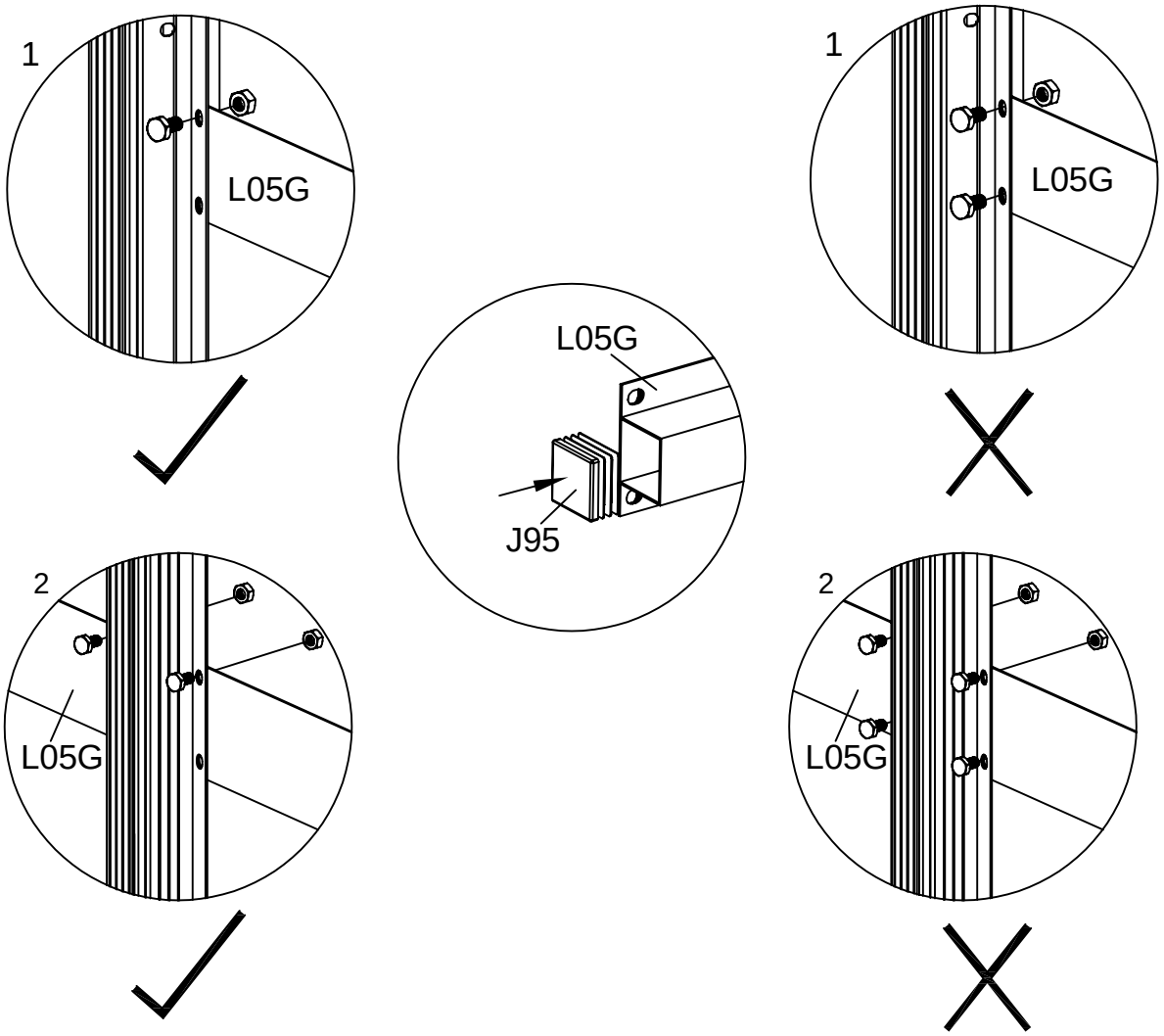

Lås av øvre hull på L05G med S05/M03
La de nedre hull være for senere montering av L24A

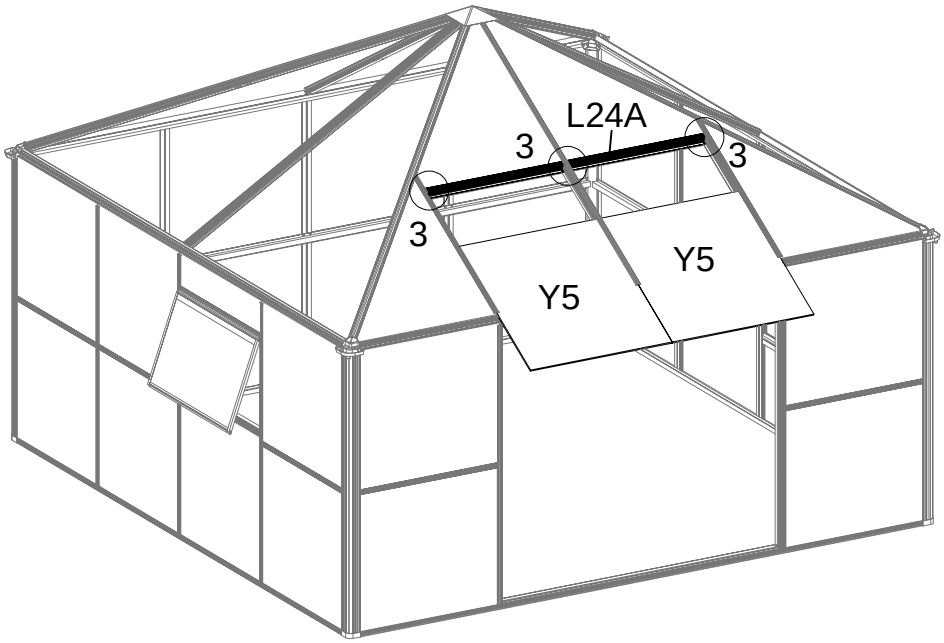

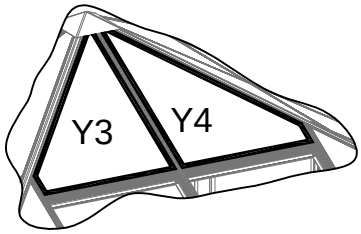

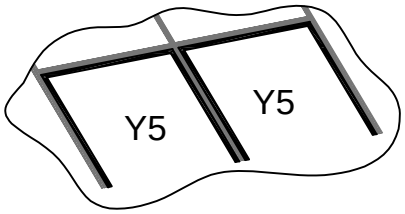

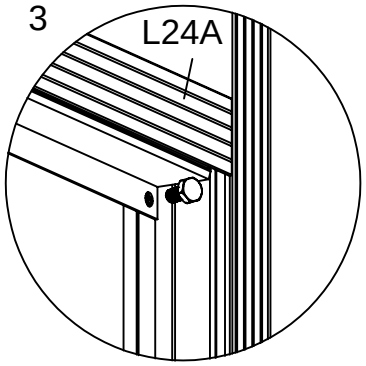

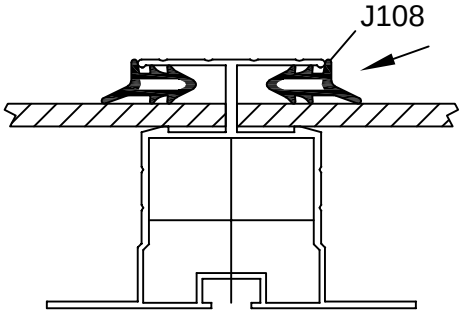

Gummilist skal ikke benyttes på plater i taket.
Disse skal festes med striper av silikon.

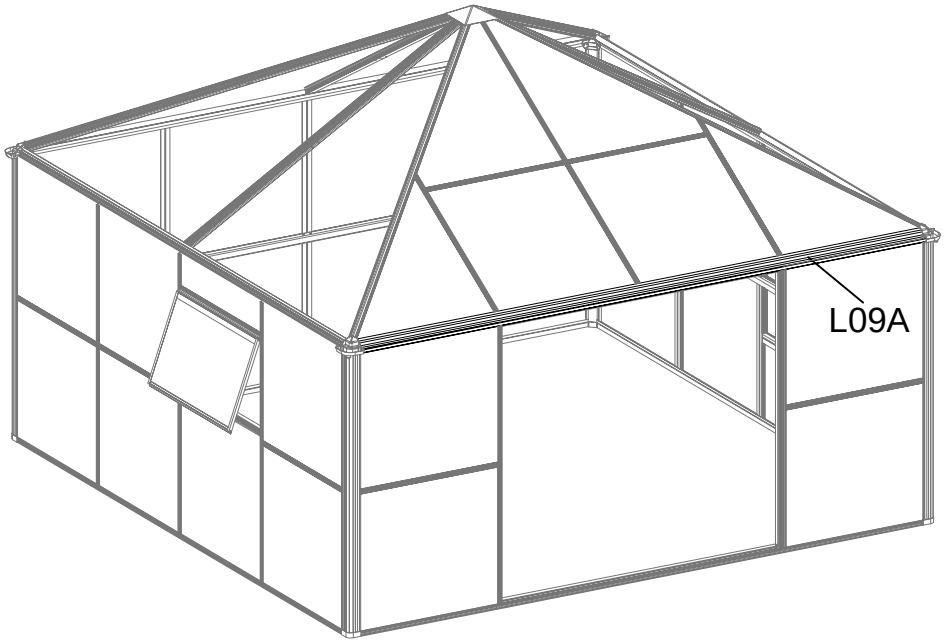

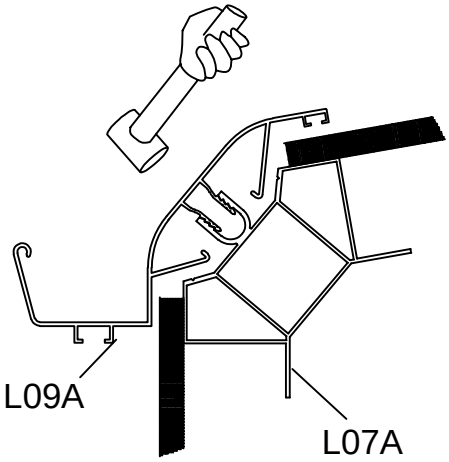

Når alle takplater er korrekt plassert, monter takrenne profil L09A.
Denne kan bankes forsiktig på plass med en gummihammer.

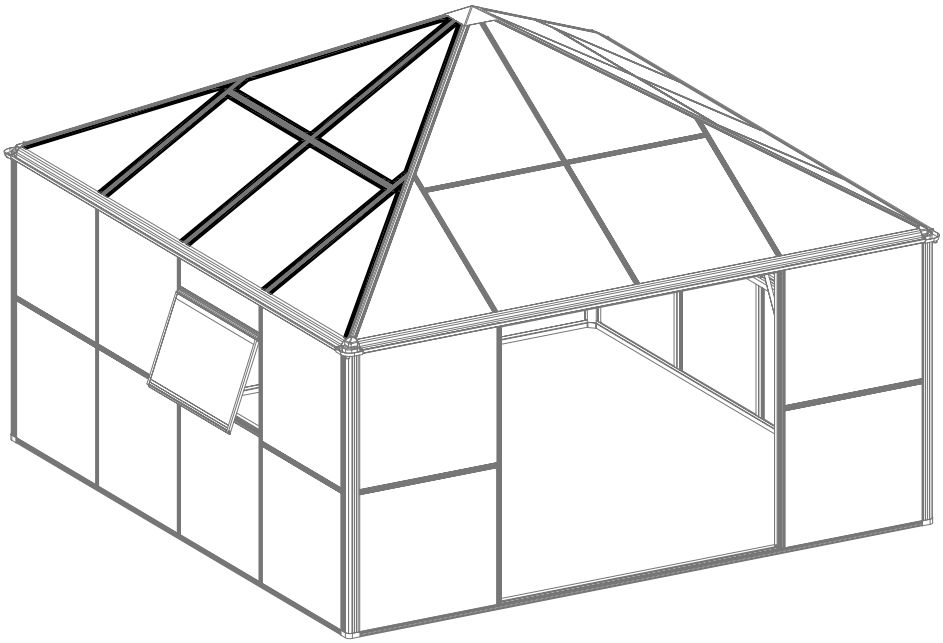

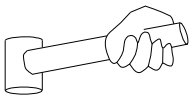

Gjør det samme på resterende sider

DEL	NR	ANT
	L22	11
	M03 M6	22

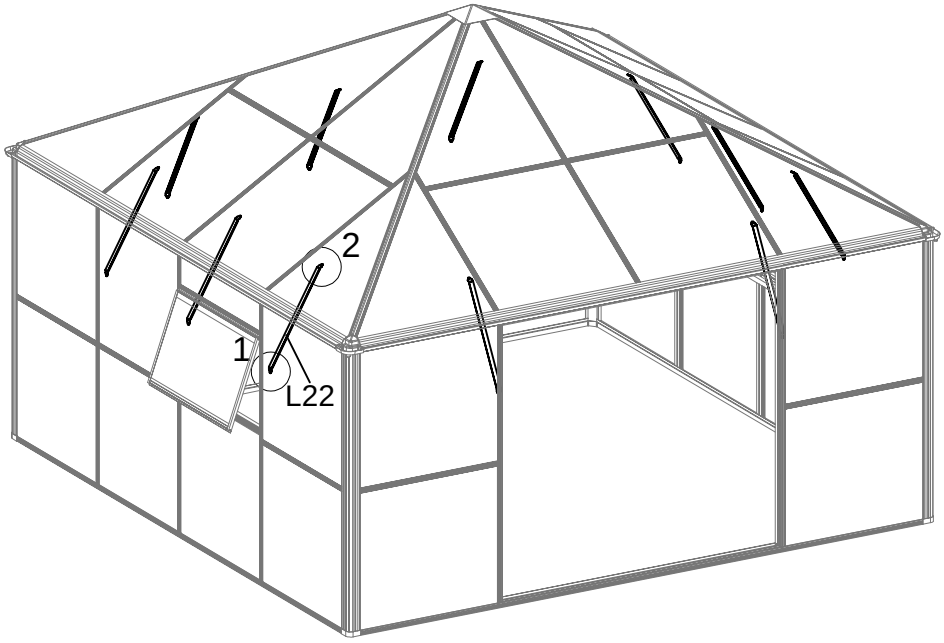

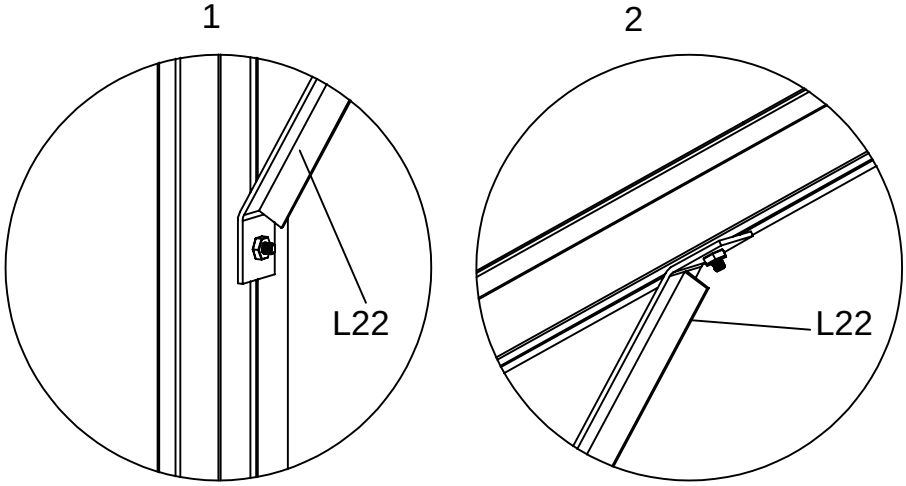

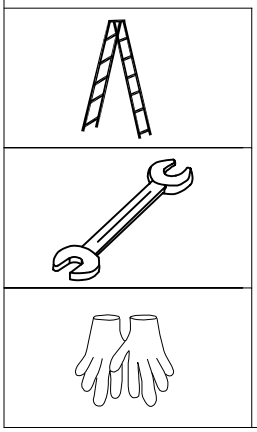

DEL	NR	ANT
	L05E	1
	L05F	1
	D129	4
	S05 M6X12	32
	M03 M6	16

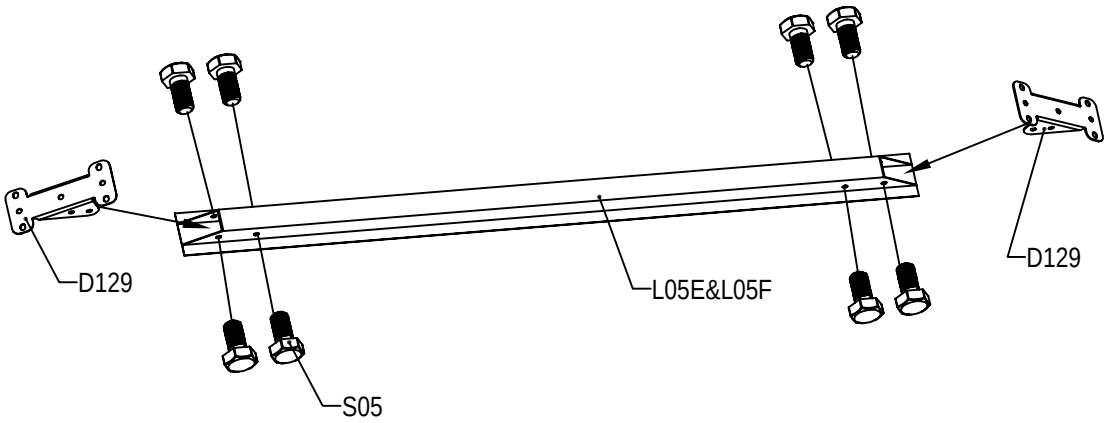

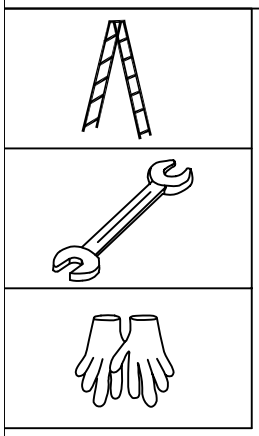

Når L05E & L05F installeres og før du fester bolt og mutter, skyv opp fra undersiden slik at staget er rett.

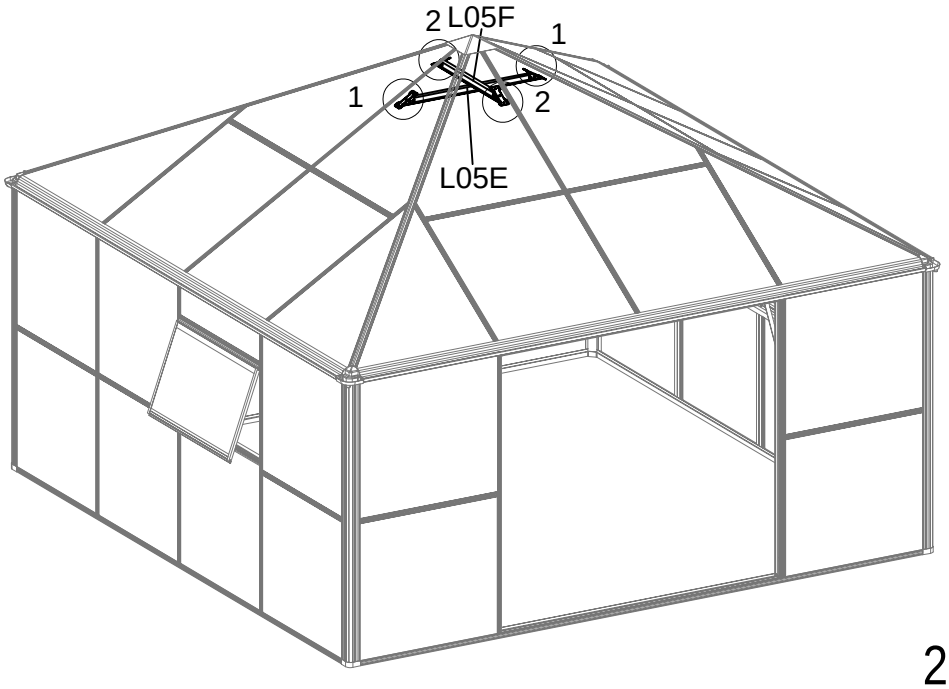

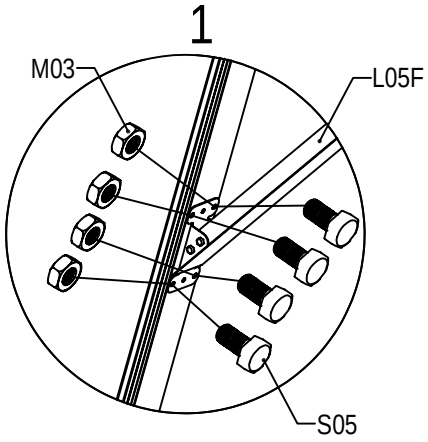

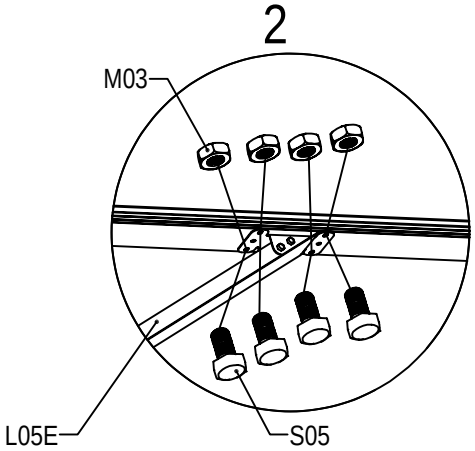

DEL	NR	ANT
	L32	1
	H63	9
	S26 M5X12	4
	S27 M5X12	36
	Z17 M4.8X16	18

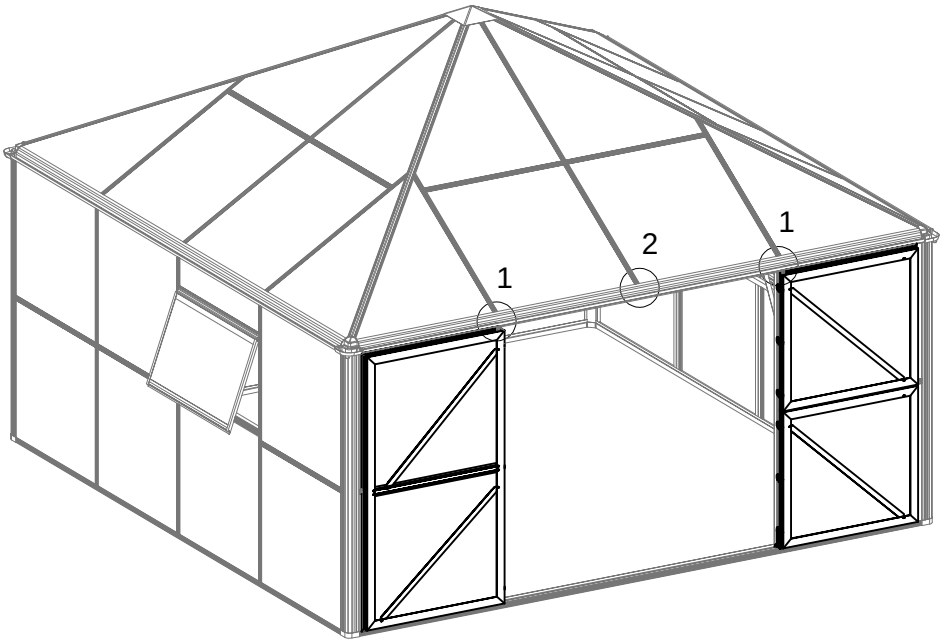

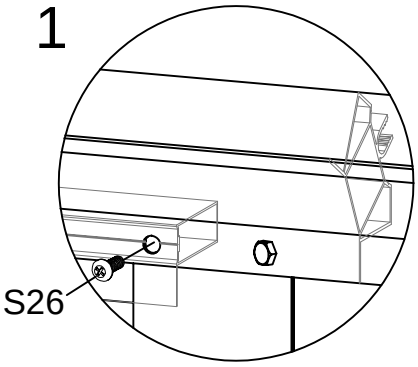

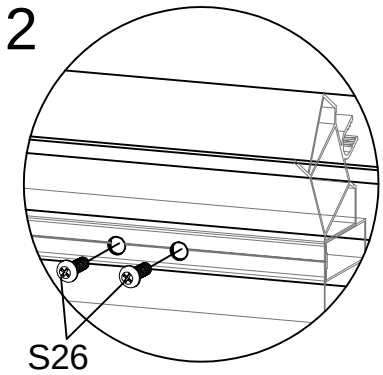

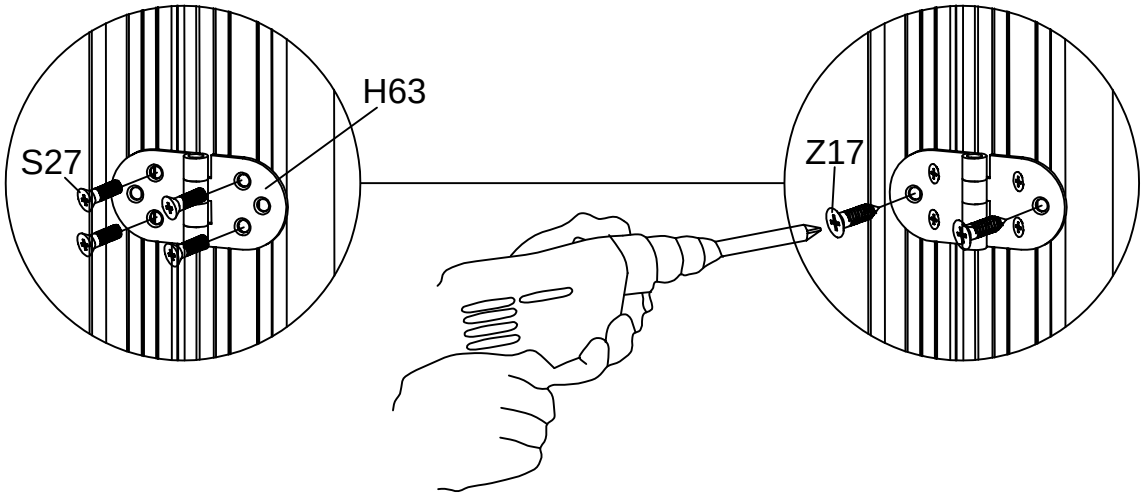

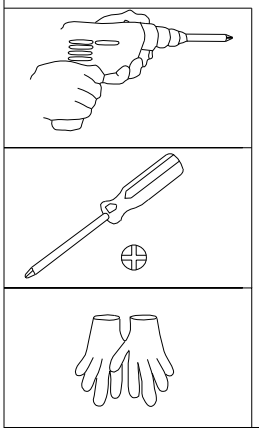

DEL	NR	ANT
	L30	4
	J93	4
	J92	4
	Z08 M4.2X16	4

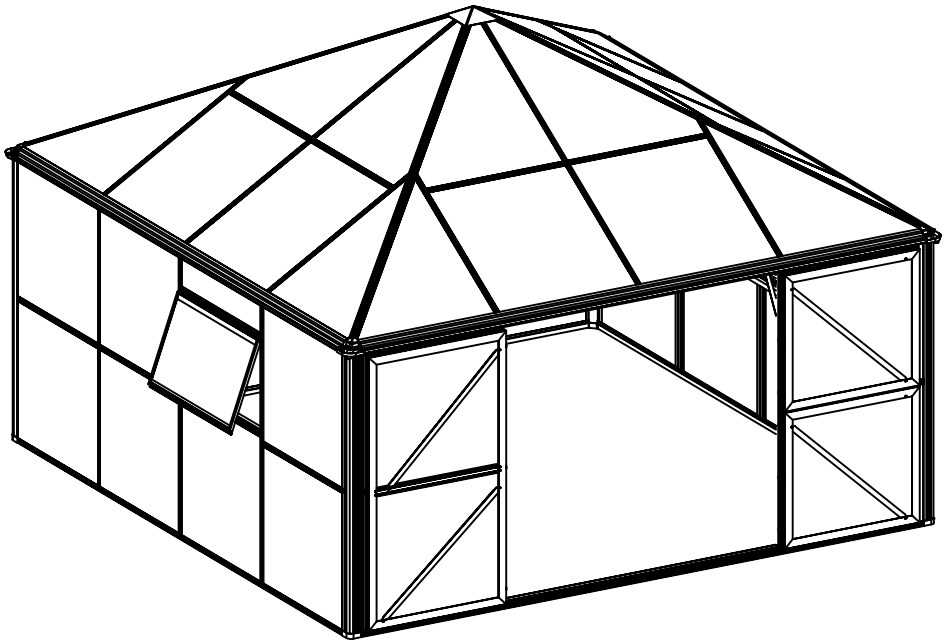

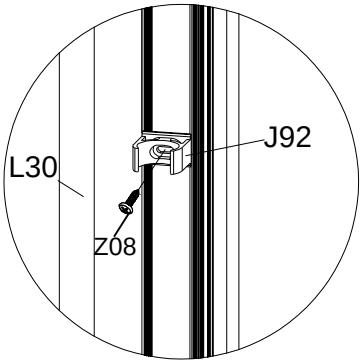

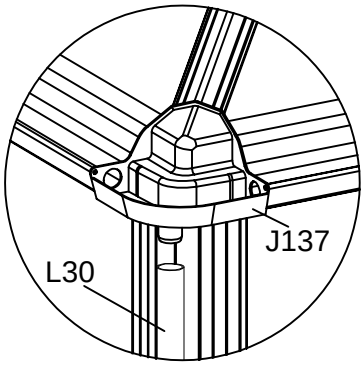

Bor et hull i L01A & L01C, ca 3mm diameter og 700mm fra bunnen. Fest J92 brakett med Z08 skruer og fest L30 nedløpsrør inn i J92 brakett.

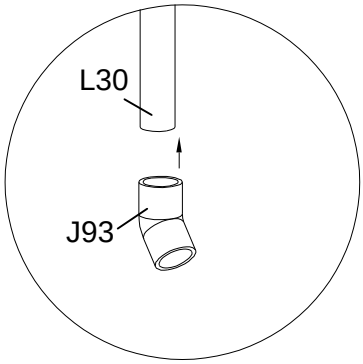
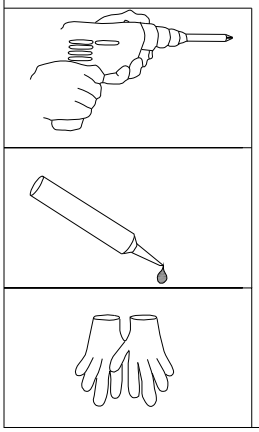
Hvis du ønsker eliminere lekkasjer fra nedløpsrør mellom L30 og J93 så kan disse limes fast ved montering (lim medfølger ikke)